Festool GmbH
Wertstraße 20
D-73240 Wendlingen
Tel.: +49 (0)7024/804-0
Telefax: +49 (0)7024/804-20608
www.festool.com

FESTOOL

D	Originalbetriebsanleitung - Baustrahler	5
GB	Original operating manual - Flood light	8
F	Notice d'utilisation d'origine - Projecteur de chantier	11
E	Manual de instrucciones original - Proyector	14
I	Istruzioni per l'uso originali - Faro da cantiere	17
NL	Originele gebruiksaanwijzing - Werklamp	20
S	Originalbruksanvisning - Byggstrålkastare	23
FIN	Alkuperäiset käyttöohjeet - Rakennusvalaisin	26
DK	Original brugsanvisning - Arbejdslampe	29
N	Originalbruksanvisning - Arbeidslampe	32
P	Manual de instruções original - Luz de trabalho	35
RUS	Оригинал Руководства по эксплуатации - Прожектор для строительных площадок	38
CZ	Originál návodu k obsluze - Stavební světlo	41
PL	Oryginalna instrukcja eksploatacji - Lampa robocza	44

SYSLITE
DUO

707371_004

1

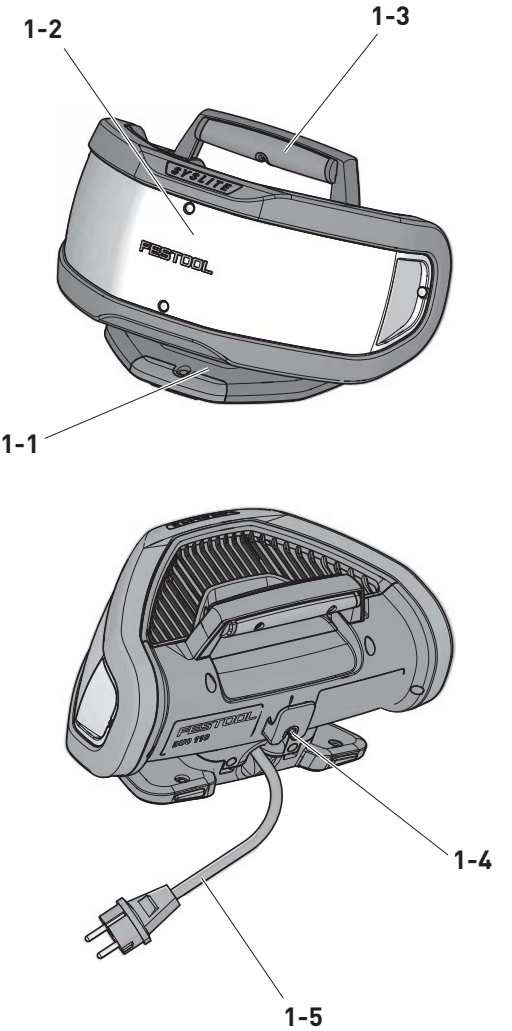

2

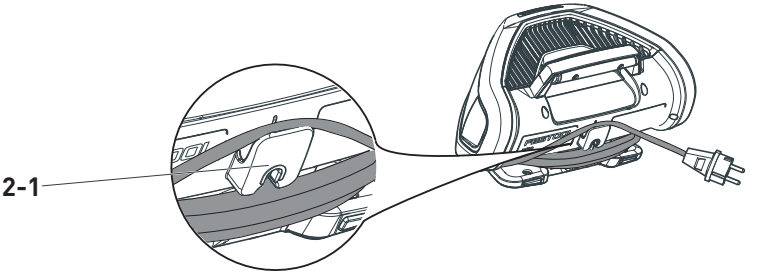

3

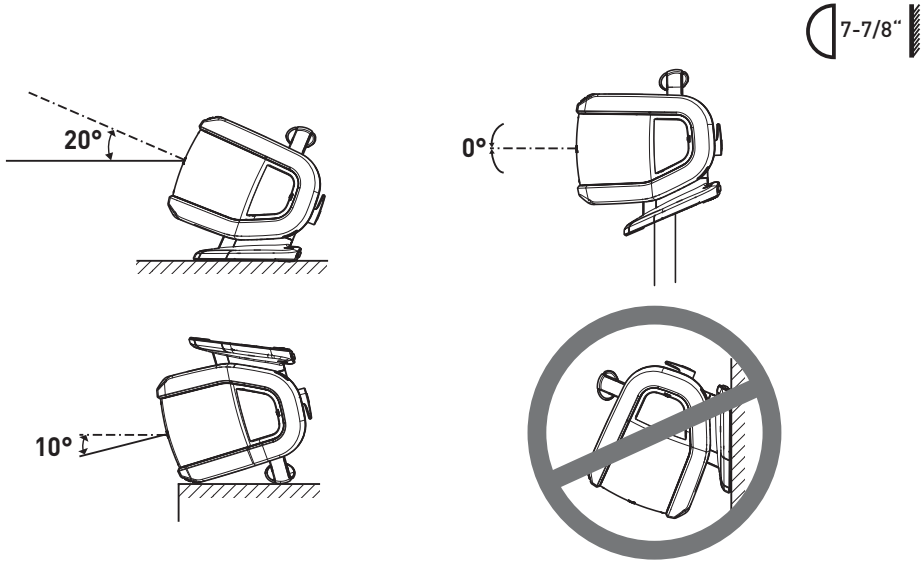

4

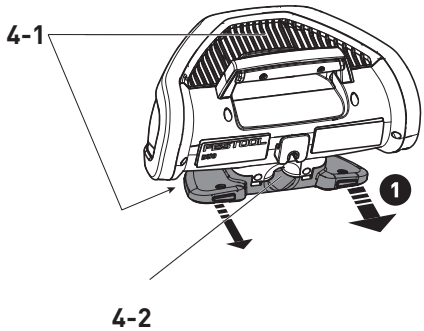

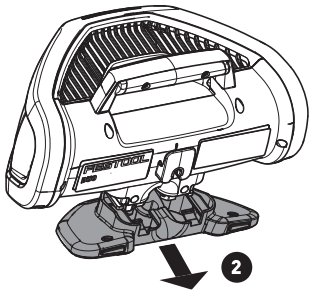

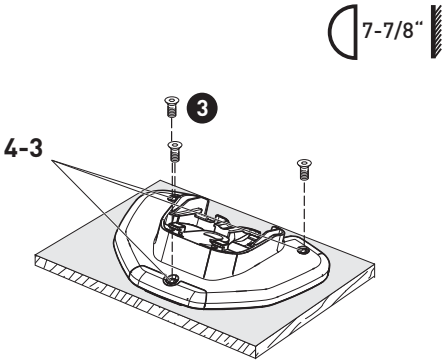

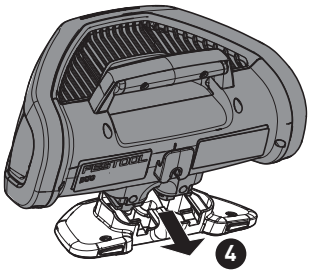

5

ST DUO 200

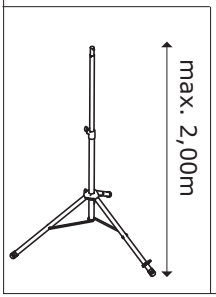

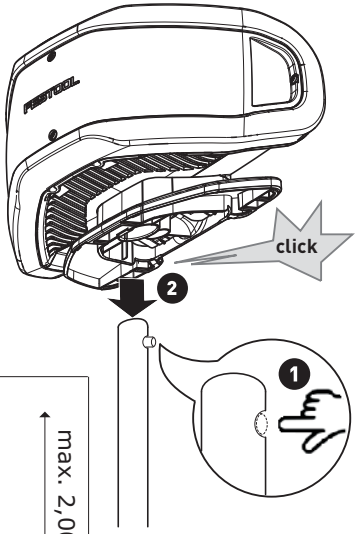

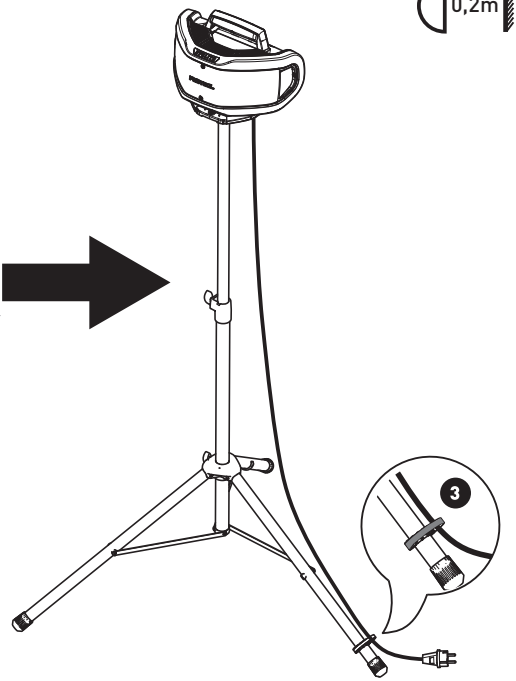

6

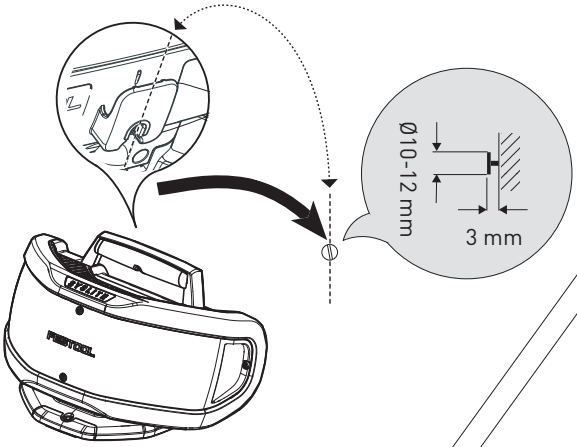

7

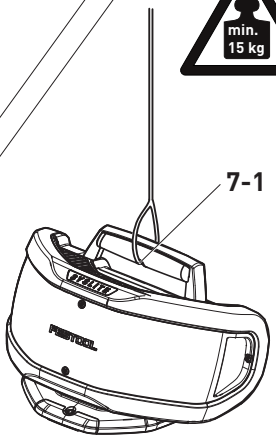

Оригинальное руководство по эксплуатации

Иллюстрации находятся в начале руководства по эксплуатации.

1 Символы

Символ	Значение
	Предупреждение об общей опасности
	Предупреждение об ударе током
	Прочтите руководство по эксплуатации и указания по технике безопасности!
TR066	
	Не смотрите на световой луч!
0,2m	Минимальное расстояние от поверхностей, на которые направляется световой луч, или от воспламеняющихся материалов
	Устройство подходит для «жёсткой» эксплуатации согласно DIN EN 60598.
	Минимальная нагрузочная способность троса для подвешивания устройства.
	Не выбрасывать вместе с бытовыми отходами!

2 Указания по технике безопасности

ВНИМАНИЕ! Прочтите все указания по технике безопасности и инструкции. Неточное соблюдение инструкций и предупреждений может стать причиной удара электрическим током, пожара и/или тяжелых травм.

Сохраняйте все указания по технике безопасности и руководства для будущих владельцев.

- **Обращайтесь с устройством осторожно!** Устройство может нагреваться, что повышает опасность возникновения пожара и взрыва.
- **Не работайте с устройством во взрывоопасной зоне.**
- **Не накрывайте работающее устройство.** Во время работы устройство нагревается и без отвода тепла может стать причиной получения ожогов.
- **Предупреждение о вредном светоизлучении. Нельзя долго смотреть на луч света. Не направляйте световой луч на людей или животных.** Согласно DIN EN 62471 устройство является безопасным в большинстве случаев своего использования, за исключением чрезмерно долгого воздействия прямого светового излучения на глаза.
- **Доверяйте ремонт устройства только квалифицированному персоналу и только с использованием оригинальных запасных частей.** Установленный в этом устройстве источник света подлежит замене только фирмой-изготовителем или мастерской Сервисной службы. Это гарантирует сохранение надёжности инструмента.
- Регулярно проверяйте вилку и кабель во избежание возможных повреждений. В случае повреждения замену вилки и кабеля выполняйте только в авторизованной мастерской Сервисной службы.
- При установке устройства необходимо обеспечить его устойчивое положение или надёжный подвес. В противном случае устройство может упасть. Опасность травмирования.
- Запрещается работать с повреждённым устройством.
- Устройство — это не игрушка! Храните его в недоступном для детей месте.

3 Применение по назначению

Прожектор для строительных площадок предназначен для освещения больших площадей стройплощадок, рабочих помещений, гаражей и т. д. Соблюдайте правила электробезопасности в месте электроподключения устройства.

Устройство **не** предназначено для освещения жилых помещений.

Ответственность за использование не по назначению несёт пользователь.

Инструмент сконструирован для профессионального применения.

ВНИМАНИЕ! В некоторых странах существуют дополнительные предписания по использованию электрических технических средств на стройплощадках. Эти предписания могут ограничить использование рабочей лампы на стройплощадках или содержать дополнительные требования к её эксплуатации. Соблюдайте действующие региональные предписания!

4 Технические данные

Прожектор для строительных площадок	SYSLITE DUO
Номинальное напряжение	220–240 В
Частота	50/60 Гц
Источник света	80 x 1,4 Вт (мощный светодиод)
Макс. мощность	112 Вт
Световой поток (светодиодный свет)	8000 лм
Цветовая температура	5000 K
Цветопередача RA	> 80
Срок службы (L70)	>10 000 ч
Масса	3,4 кг
Вид защиты	IP 55

5 Составные части инструмента

[1-1] Съёмная ножка, бухта для кабеля

[1-2] Светящаяся поверхность

[1-3] Рукоятка

[1-4] Крючок для навешивания устройства на стену, зажим для кабеля

[1-5] Сетевой кабель

6 Начало работы

Предупреждение

Недопустимое напряжение или частота!

Опасность несчастного случая

- Соблюдайте параметры на заводской табличке.
- Учитывайте национальные особенности.

6.1 Включение/выключение

Включение

Запрещается подключать вилку устройства во влажной среде, т. к. вилка не имеет достаточной влагозащиты.

- Вставьте вилку сетевого кабеля.

Луч света в виде светового конуса появится автоматически.

Выключение

- Извлеките вилку сетевого кабеля.
- Намотайте сетевой кабель на ножку **[1-1]** . Конец кабеля можно зацепить за предназначенный для этого зажим **[2-1]**.

6.2 Схема контроля температуры

При превышении допустимой рабочей температуры происходит автоматическое снижение мощности светового потока устройства. При длительном превышении температуры несмотря на снижение мощности светового потока подача электропитания полностью прерывается.

Меры при снижении мощности светового потока:

- извлеките вилку сетевого кабеля,
- устраните причину перегрева (например забивание вентиляционных прорезей),
- снова подключите вилку сетевого кабеля.

Полная мощность светового потока восстановлена.

7 Установка

Устройство следует всегда устанавливать вместе на ножке, чтобы не перекрывать вентиляционные прорези **[4-1]**.

Устанавливайте устройство на сухое, ровное и прочное основание. Не подвешивайте устройство за сетевой кабель, чтобы не нарушить электробезопасность вследствие перегрузки кабеля. Не заклеивайте и не блокируйте вентиляционные прорези иным образом.

0,2m

Соблюдайте минимальное расстояние от поверхностей, на которые направляется световой луч, или от воспламеняющихся материалов: 0,2 m.

Угол установки [3]

Устройство можно устанавливать под тремя различными углами.

8 Крепление на поверхности [4]

Для обеспечения лучшей фиксации ножка **[4-2]** является съемной и оснащена отверстиями **[4-3]** для приворачивания к основанию или потолку.

- Снимите опорную пластину (при этом сначала следует тянуть с одной стороны сильнее).
- Аккуратно снимите опорную пластину.
- Приверните опорную пластину к основанию.

Не устанавливайте устройство на вертикальных поверхностях (стенах и т. п.), т. к. в этом случае будет снижено охлаждение через вентиляционные прорези.

- Установите прожектор для строительных площадок.

9 Установка на штативе [5]

Используйте устройство только со штативом фирмы Festool ST DUO 200. Общая высота штатива не должна превышать 2,0 m. Соблюдайте инструкцию по использованию штатива.

- ▶ Разложите штатив до упора **[5]**.
- ▶ Установите прожектор для строительных площадок.
- ▶ Заверните установленный прожектор для строительных площадок до фиксации.

10 Навешивание/подвешивание

10.1 На стене [6]

Устройство навешивается за крючок **[2-1]** на задней стороне. Зацепите крючок за головку гвоздя или шурупа, вбитого в стену.

10.2 На тросе [7]

Для подвешивания устройства пропустите трос через специальный (направляющий) желобок **[7-1]** в середине рукоятки.

11 Обслуживание и уход

Предупреждение

Опасность травмирования, удар током

- ▶ Перед началом любых работ по ремонту и техническому обслуживанию аппарата вынимайте вилку из розетки!
- ▶ Все работы по ремонту и техническому обслуживанию, которые требуют открывания корпуса устройства, должны выполняться только специалистами авторизованной мастерской Сервисной службы.

Указания по обслуживанию и уходу

Сервисное обслуживание и ремонт должны выполняться только специалистами фирмы-изготовителя или сервисными мастерскими: ближайший сервис-центр: www.festool.com/service

Используйте только оригинальные запасные части Festool! № для заказа: www.festool.com/service

– Пластмассовое стекло устройства очищайте только сухой мягкой тканью, чтобы избежать повреждений. Не пользуйтесь растворителями.

– Следите, чтобы отверстия для воздушного охлаждения на корпусе устройстве не были перекрыты или забиты грязью.

12 Опасность для окружающей среды

Не выбрасывайте инструмент вместе с бытовыми отходами! Обеспечьте экологически безопасную утилизацию инструментов, оснастки и упаковки. Соблюдайте действующие национальные предписания!

Только для стран ЕС: согласно директиве ЕС об отходах электрического и электронного оборудования, а также гармонизированным национальным стандартам отслужившие свой срок электроинструменты должны утилизироваться раздельно и направляться на экологически безопасную переработку.

Информация по директиве REACh:

www.festool.com/reach

13 Декларация соответствия ЕС

Прожектор для строительных площадок	Серийный №
S Y S L I T E DUO	10012847, 10017550, 10017551
Год маркировки CE:2015	

Дата производства - см. этикетку инструмент

Мы со всей ответственностью заявляем, что данная продукция соответствует всем применимым требованиям следующих стандартов и нормативных документов:

2011/65/EU, 2004/108/EG (до 19.04.2016), 2014/30/EU (с 20.4.2016), EN 55015:2013, EN 60598-1:2008 + A11-2009, EN 60598-2-4:1997, EN 60598-2-24:2013, EN 61000-3-2:2014, EN 61000-3-3:2013, EN 61547:2009, EN 62471:2008, EN 62493:2010, EN 62031:2008+A1:2013

Festool GmbH

Wertstr. 20, D-73240 Wendlingen

ppa.

Wolfgang Zondler

Руководитель отдела исследований и разработок, технической документации

2016-01-22