FESTOOL

D	Originalbedienungsanleitung/Ersatzteilliste	6
GB	Original operating manual/Spare parts list	9
F	Notice d'utilisation d'origine/Liste de pièces de rechange	11
E	Manual de instrucciones original/Lista de piezas de repuesto	13
I	Istruzioni per l'uso originali/Elenco parti di ricambio	16
NL	Originele gebruiksaanwijzing/Lijst met reserveonderdelen	19
S	Originalbruksanvisning/Reservdelslista	21
FIN	Alkuperäiset käyttöohjeet/Varaosaluettelo	23
DK	Original brugsanvisning/Reservedelsliste	25
N	Originalbruksanvisning/Reservedelsliste	27
P	Manual de instruções original/Lista de peças sobresselentes	29
RUS	Оригинал Руководства по эксплуатации/Перечень запасных частей	31
CZ	Originál návodu k obsluze/Seznam náhradních dílù	34
PL	Oryginalna instrukcja eksploatacji/Lista części zamiennych	36

MFT/3-VL

475444_005

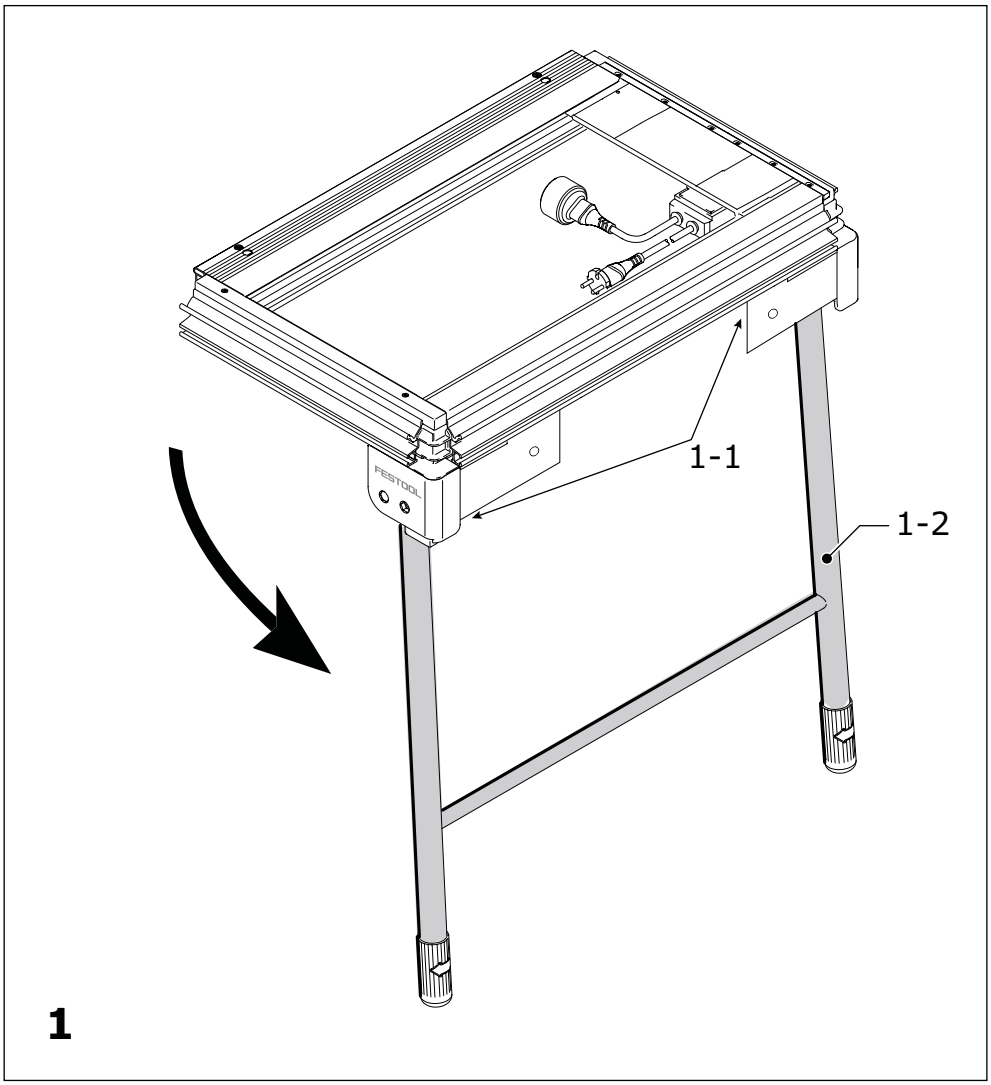

1

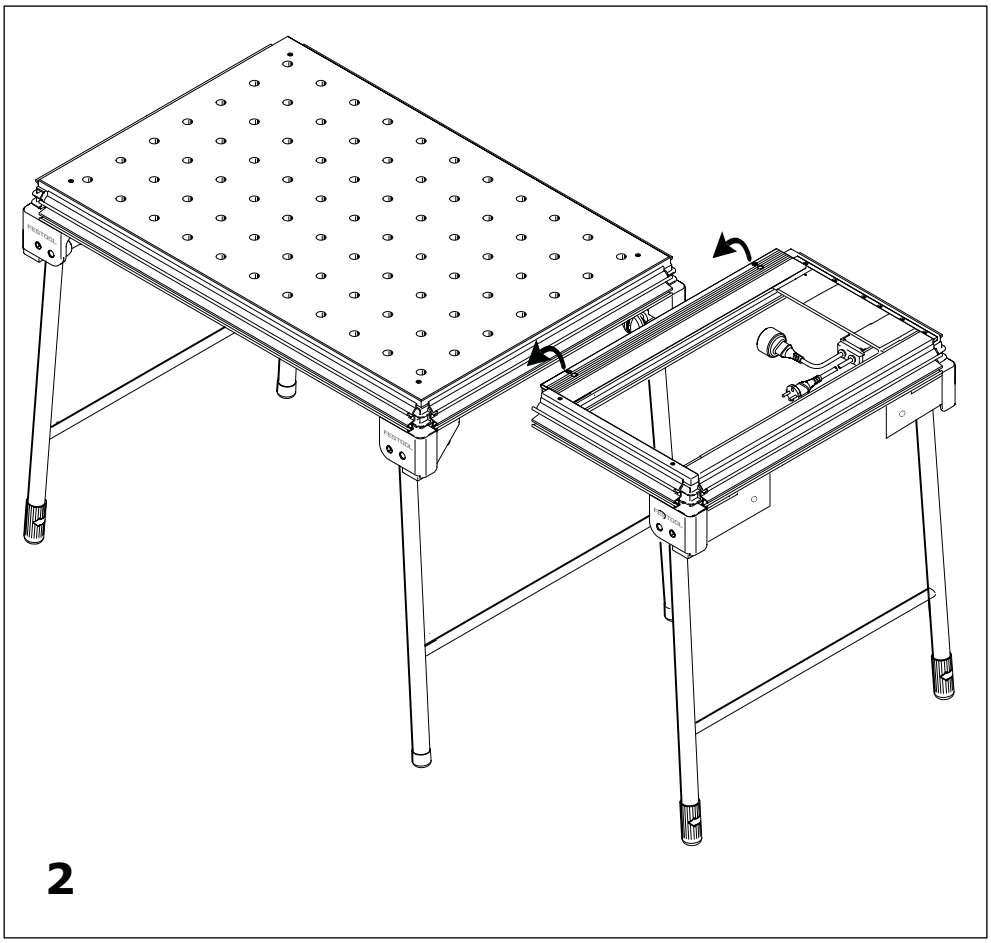

2

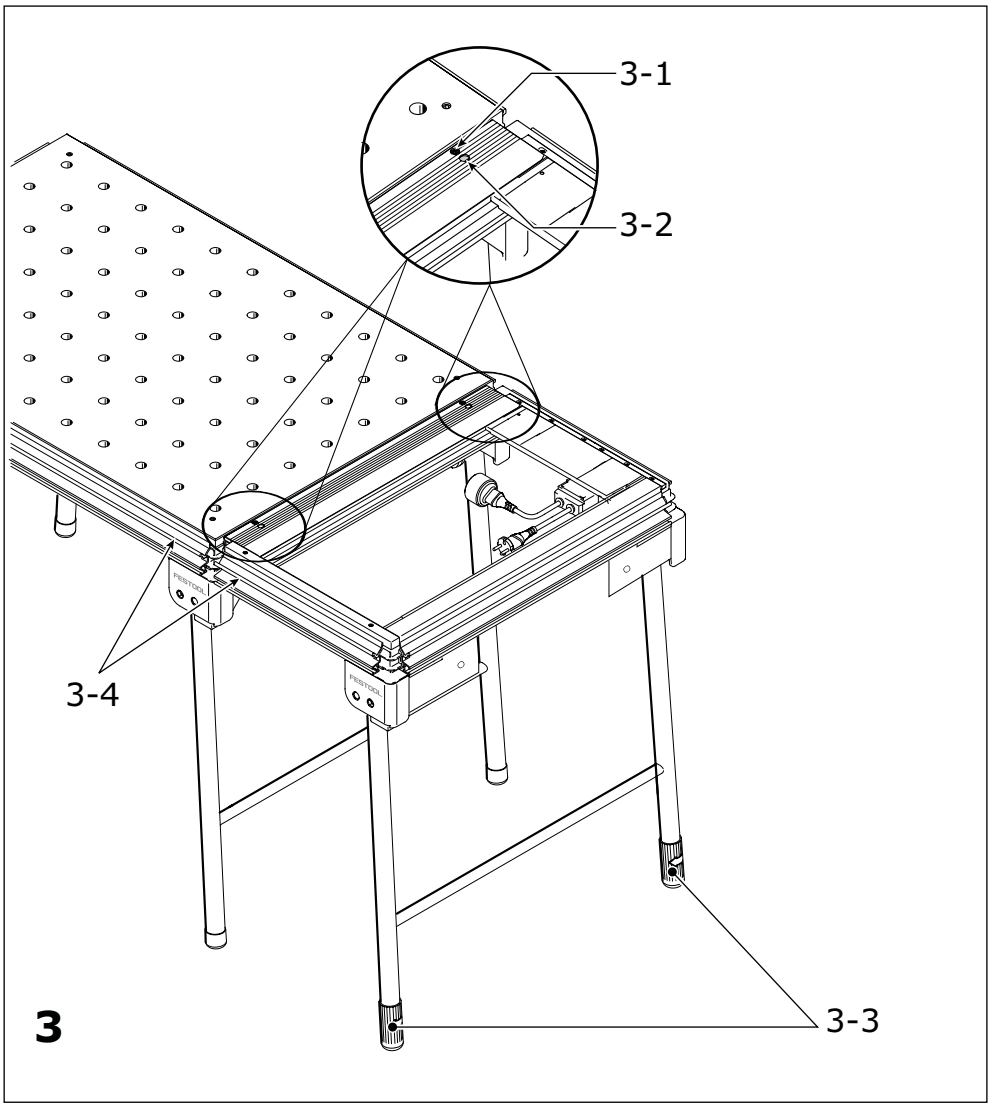
3-1
3-2
3-4
3-3
3

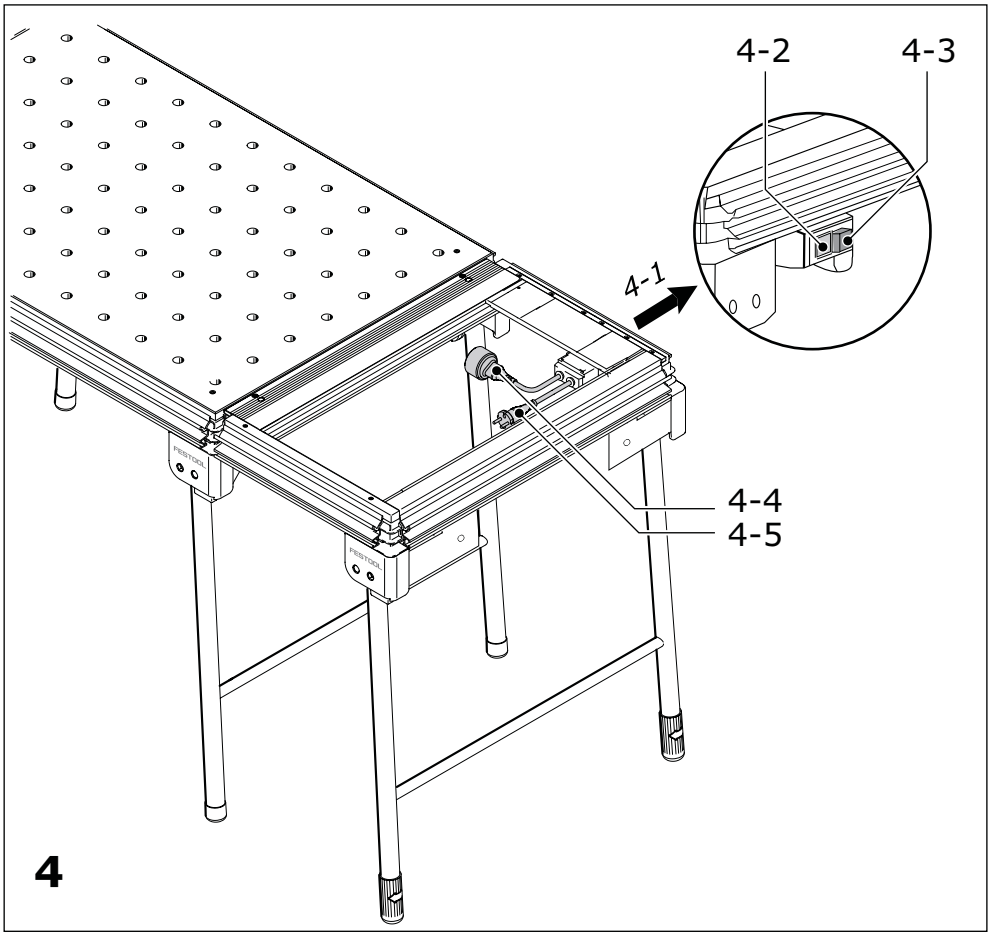
4-2
4-3
4-1
4-4
4-5
4

RUS

MFT/3-VL

1 Технические характеристики

Размеры стола (Ш x Д)	773 x 481 мм
Высота стола с откидными ножками	854 мм
Масса	11,3 кг

2 Символы

Предупреждение об общей опасности

Опасность удара током

Соблюдайте Руководство по эксплуатации/инструкции!

ME 77

Иллюстрации находятся в начале Руководства по эксплуатации.

3 Применение по назначению

MFT/3-VL служит основанием для установки:

- CMS-TS 55
- CMS-TS 75
- CMS-PS 200/PS 300
- CMS-BS 120
- CMS-OF
- Модули Basis (кроме Basis 1A)

в комбинации с многофункциональным столом MFT/3.

Разрешается устанавливать только модули и электроинструменты из ассортимента Festool. Монтаж другого электроинструмента приводит к неустойчивости стола и создает угрозу для пользователя. Разрешается производить установку только на MFT/3.

Ответственность за ущерб и несчастные случаи, связанные с применением не по назначению, несет пользователь.

4 Указания по технике безопасности

ВНИМАНИЕ! Прочтите все указания по технике безопасности и инструкции. Неточное соблюдение инструкций и предупреждений может стать причиной удара электрическим током, пожара и/или тяжелых травм.

Используемое в дальнейшем понятие "электроинструмент" относится к электроинструменту, получающему питание от сети (с сетевым кабелем), или электроинструменту, получающему питание от аккумулятора (без сетевого кабеля).

- Держите прилагаемый пакет документов рядом с машинкой и обязательно передавайте его при последующей смене владельца.
- Прежде чем приступить к регулировке инструмента, замене оснастки или во время перерыва в работе, выньте вилку из розетки. Эта мера предосторожности предотвращает непреднамеренный запуск инструмента.
- Перед установкой электроинструмента ножки стола необходимо зафиксировать, чтобы они не сложились во время работы. Фиксация ножек особенно важна для складных столов.
- Перед использованием надёжно закрепите электроинструмент на столе. Незакрепленный на столе инструмент может привести к потере контроля при работе.
- Установите стол на твёрдую, ровную горизонтальную поверхность. Качающийся или шатающийся стол не позволит надёжно и безопасно контролировать электроинструмент.
- Не перегружайте стол, не используйте его в качестве лестницы или подмостков. Если перегрузить стол или встать на него, он может потерять устойчивость и перевернуться.

5 Установка

▶ Пол вокруг инструмента должен быть ровным и находиться в хорошем состоянии. На нём не должно быть незакрепленных или посторонних предметов (напр., опилок или обрезков).

▶ Для откидывания ножек [1-2] следует до упора отвернуть два винта-барашка [1-1]. После откидывания ножек эти два винта следует завернуть обратно.

▶ При необходимости ослабьте винты [3-2].

▶ Вставьте удлинительный элемент MFT/3-VL сверху в паз на MFT/3 [рис. 2]. Следите за тем, чтобы линии соосности профилированных пазов на MFT/3 и MFT/3-VL [3-4] совпадали.

- ▶ С помощью винтов [3-1] подгоните с двух сторон высоту MFT/3-VL к MFT/3.
- ▶ Зафиксируйте MFT/3-VL с двух сторон на MFT/3 с помощью винта [3-2].
- ▶ Для обеспечения устойчивости инструмента можно изменить длину обеих ножек, поворачивая колпачки [3-3].

6 Электрическое подключение

ПРЕДУПРЕЖДЕНИЕ

При превышении в ходе работ максимального уровня напряжения или частоты возникает опасность несчастного случая.

- ▶ Сетевое напряжение и частота источника тока должны соответствовать данным, указанным на заводской табличке электроинструмента.
- ▶ В Северной Америке можно использовать только инструменты Festool с характеристикой по напряжению 120 В.

ВНИМАНИЕ

Опасность травмирования, удар током

- ▶ Сетевую вилку разрешается подсоединять только к заземлённой розетке.
- ▶ Разрешается использовать удлинительный кабель только с защитным проводом.

Блок переключателей/замыкателей [4-1] предназначен для подачи питания и включения/выключения установленных на MFT/3-VL электроинструментов.

- ▶ Вставьте сетевую вилку [4-5] в заземлённую розетку.
- ▶ Подсоедините установленный на MFT/3-VL электроинструмент к вилке [4-4].
- ▶ Для включения нажмите на зелёную кнопку [4-2].
- ▶ Для выключения нажмите на красную кнопку [4-3].

В блоке переключателей/замыкателей расположен расцепитель минимального напряжения. Он предотвращает самопроизвольное восстановление напряжения после перерыва в подаче питания (напр. прекращение подачи питания). Для включения после перерыва в подаче питания снова нажмите на зелёную кнопку.

7 Оснастка

Используйте только предназначенные для данной машины оригинальную оснастку и расходные материалы Festool, так как эти компоненты оптимально согласованы между собой. В случае использования оснастки и расходных материалов других производителей следует принимать во внимание возможность снижения качества работы и ограничений по гарантийным обязательствам. В зависимости от вида работ это может привести к более интенсивному износу машины или к увеличению нагрузки на руки. Используя оригинальные оснастку и расходные материалы фирмы Festool, вы защищаете свою машину от повреждений, экономите силы и обеспечиваете предоставление вам услуг по гарантии в полном объёме!

Коды для заказа оснастки и инструментов можно найти в каталоге Festool и в сети Интернет по адресу "www.festool.com"

8 Утилизация

Не выбрасывайте аппарат вместе с бытовыми отходами! Обеспечьте безопасную для окружающей среды утилизацию аппарата, оснастки и упаковки. Соблюдайте действующие национальные предписания.

9 Гарантия

На наш инструмент мы даем гарантию, распространяющуюся на материалы и дефекты изготовления в соответствии с законодательством каждой из стран, но не меньше 12 месяцев. В странах ЕС срок гарантии составляет 24 месяца (подтверждение по счету или накладной). Гарантия не распространяется на повреждения, полученные в результате естественного износа/использования, перегрузки, ненадлежащего использования, повреждения по вине Пользователя или при использовании вопреки Руководству по эксплуатации, либо известные на момент покупки (уценка товара). Также исключается ответственность за ущерб, вызванный использованием неоригинальной оснастки и расходных материалов (например, шлифовальных тарелок).

Рекламации признаются только в том случае, если инструмент отправляется поставщику или в мастерскую Сервисной службы Festool в неразобранном состоянии. Сохраняйте Руководство по эксплуатации, указания по технике безопасности, список запасных частей и

квитанцию о покупке. В остальном имеют силу действующие на определённый момент условия предоставления гарантии изготовителем.

Примечание

В связи с постоянными исследованиями и новыми техническими разработками фирма оставляет за собой право на внесение изменений в технические характеристики.

REACH

С 2007 года директива REACh является регламентом по химическим веществам, действующим на территории всей Европы. Выступая в роли «привлекаемого участника» этого регламента, мы, как производители изделий, принимаем на себя обязательство предоставлять соответствующую информацию нашим клиентам. Чтобы держать вас в курсе последних событий и предоставлять информацию о веществах, которые включены в список вышеупомянутого регламента и которые могут использоваться в наших изделиях, мы создали специальный веб-сайт: www.festool.com/reach