ТЕХНО-СЕРВИС

КОНЦЕВЫЕ ФРЕЗЫ ДЛЯ СТАНКОВ ЧПУ

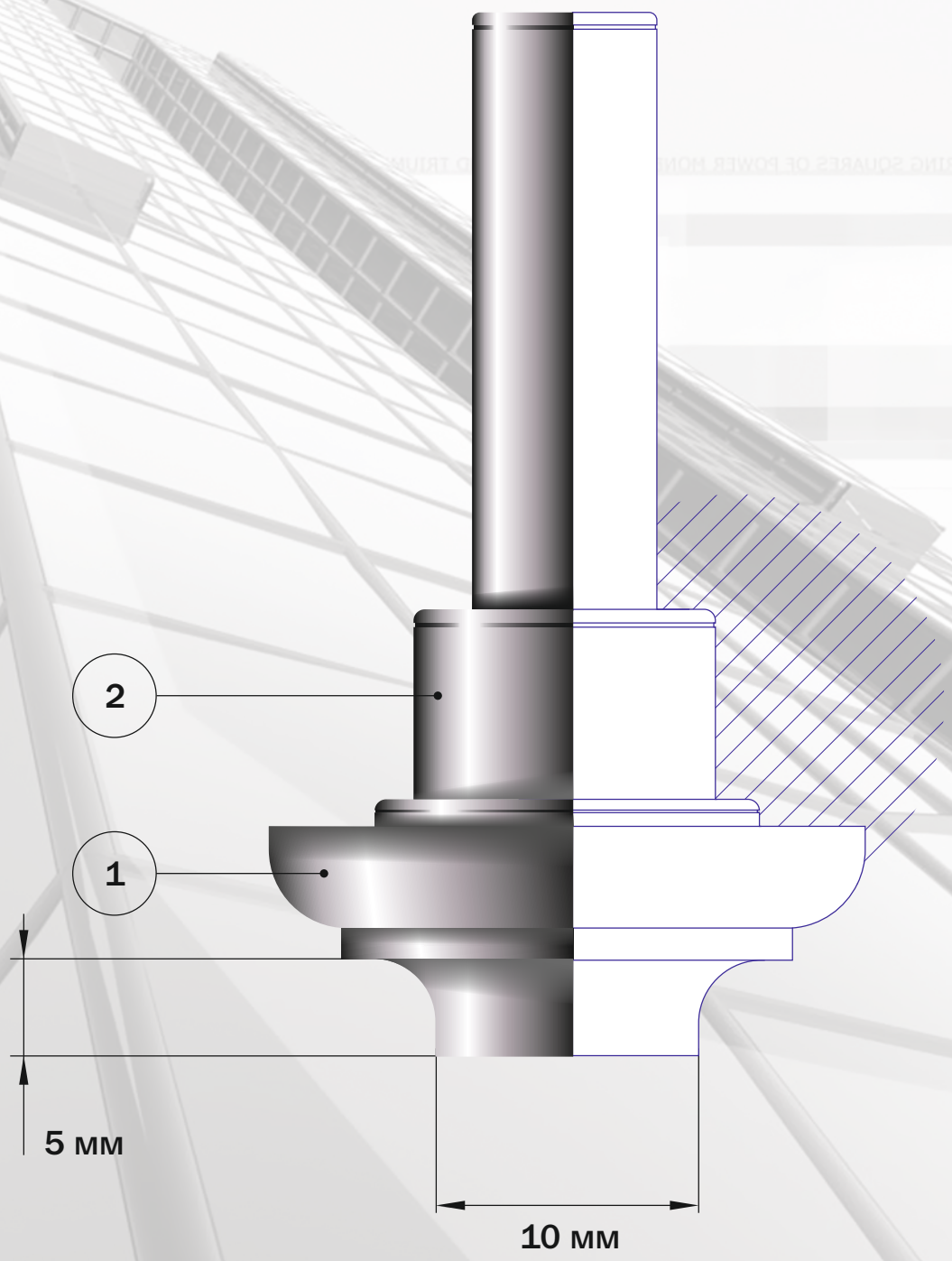

ТЕХНО-СЕРВИС

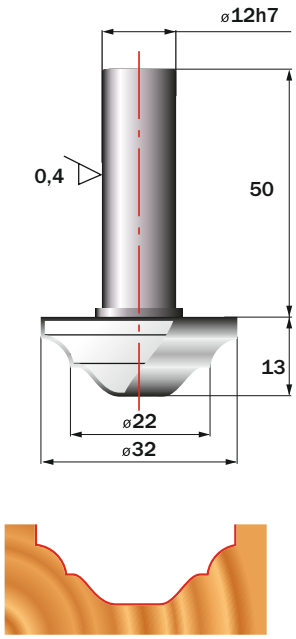

ФК 0010-12
1050 руб.

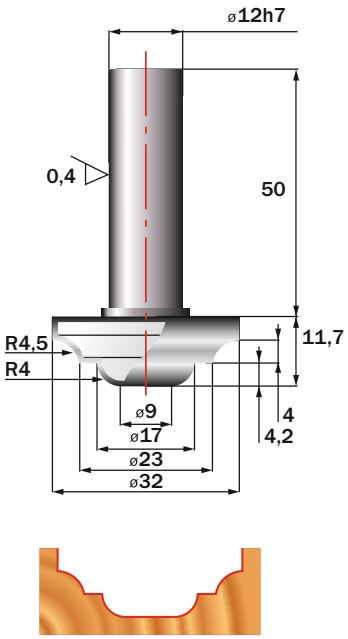

ФК 0015-12
1050 руб.

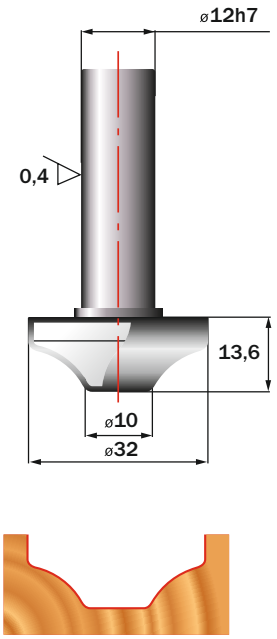

ФК 0020-12
1050 руб.

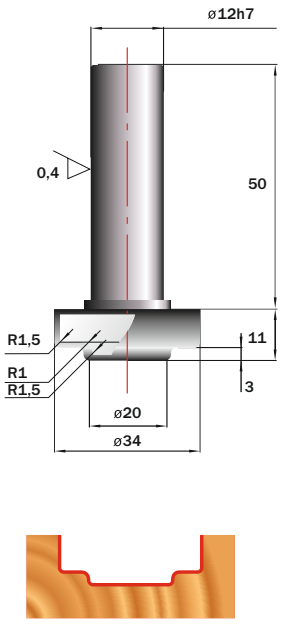

ФК 0030-12
1050 руб.

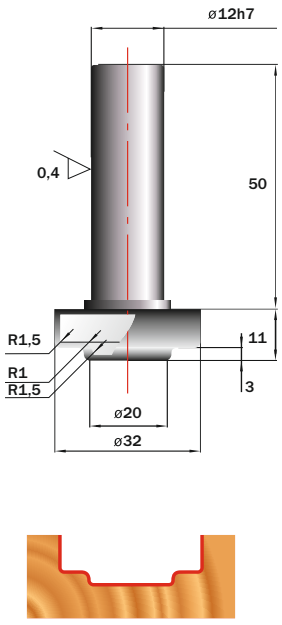

ФК 0032-12
нет

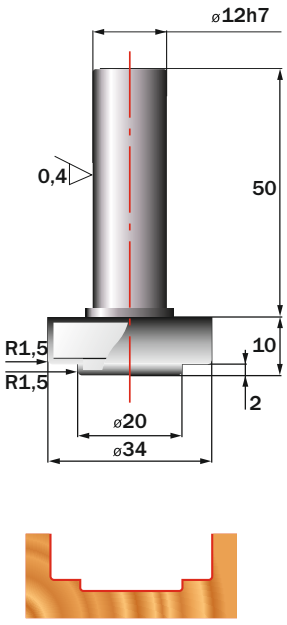

ФК 0033-12
1150 руб.

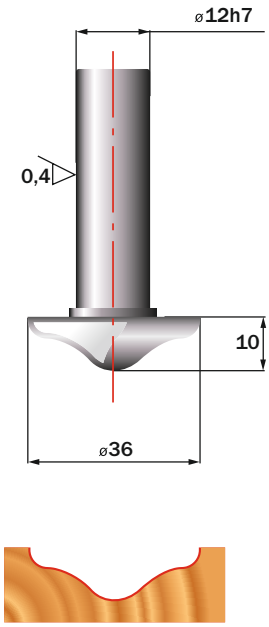

ФК 0040-12
1050 руб.

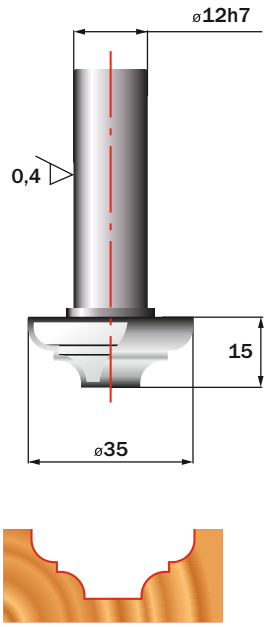

ФК 0050-12
1050 руб.

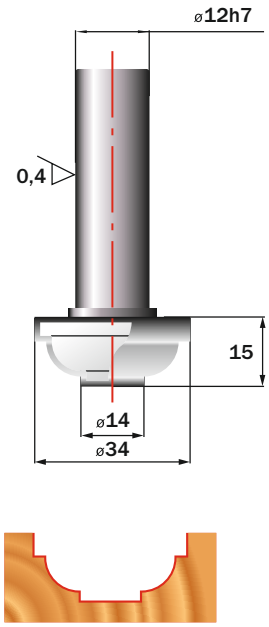

ФК 0060-12
1050 руб.

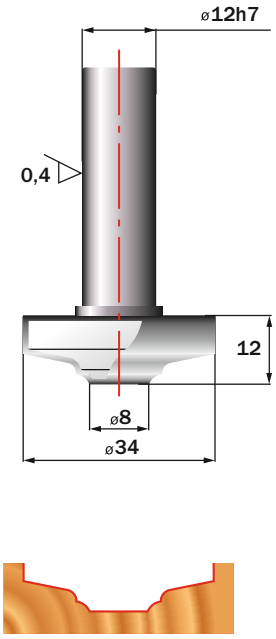

ФК 0070-12
1050 руб.

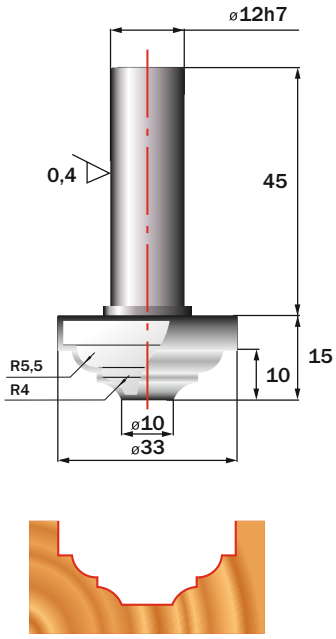

ФК 0080-12
1050 руб.

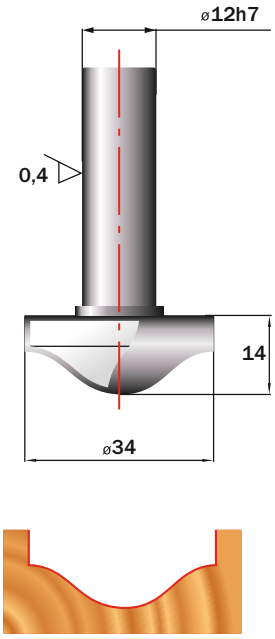

ФК 0090-12
1050 руб

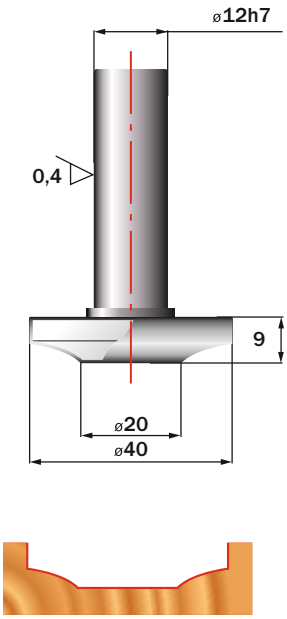

ФК 0100-12
1050 руб.

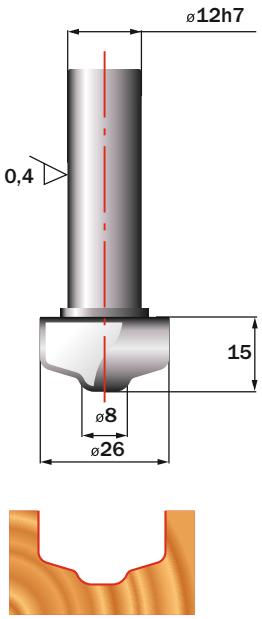

ФК 0110-12
950 руб.

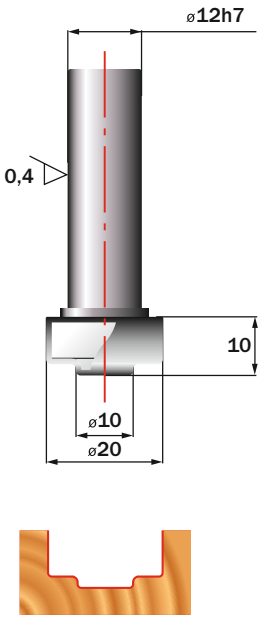

ФК 0120-12
1000 руб.

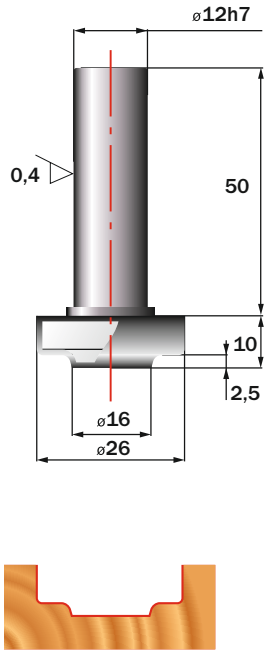

ФК 0125-12
950 руб.

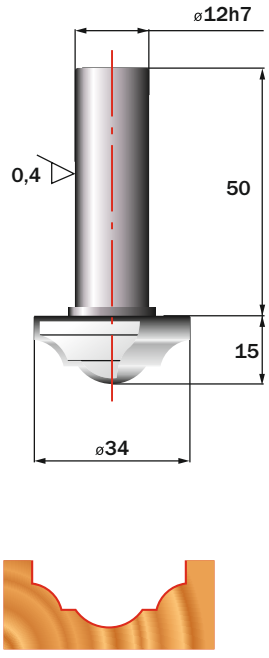

ФК 0130-12
1100 руб

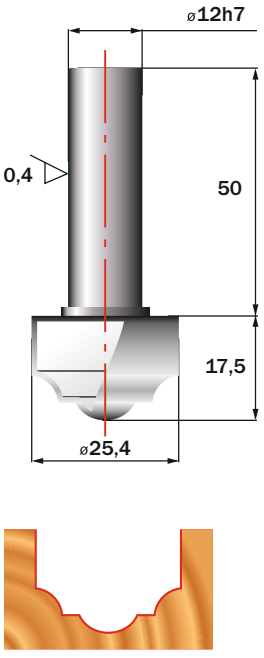

ФК 0140-12
1000 руб.

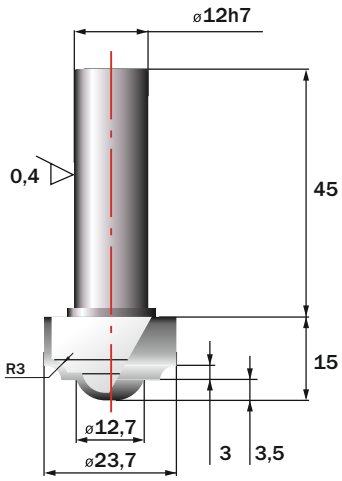

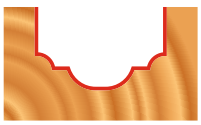

ФК 0145-12
1150 руб.

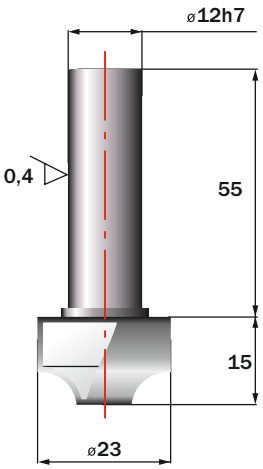

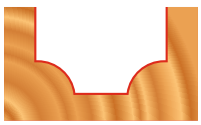

ФК 0150-12
1000 руб.

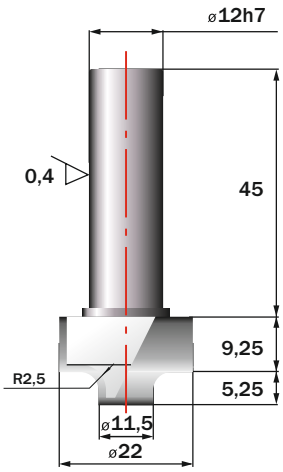

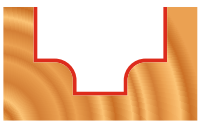

ФК 0152-12
1000 руб.

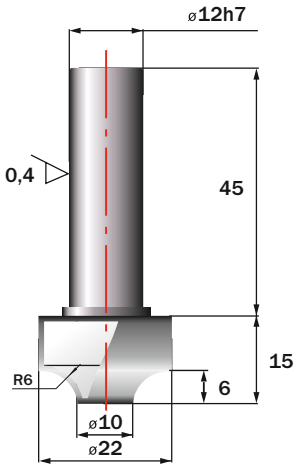

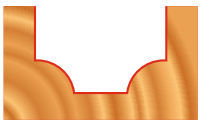

ФК 0155-12
900 руб.

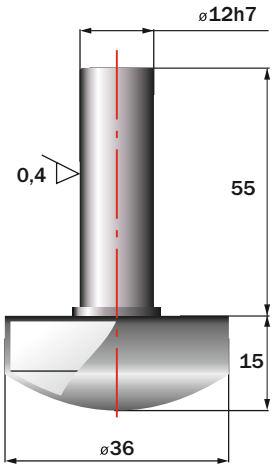

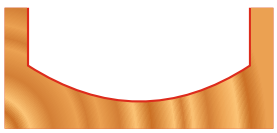

ФК 0160-12
1050 руб.

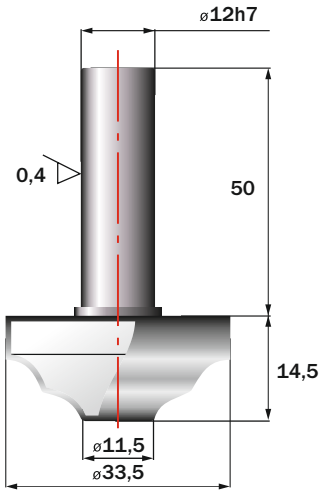

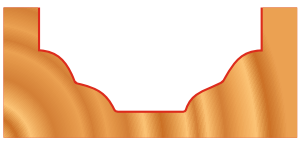

ФК 0170-12
1000 руб.

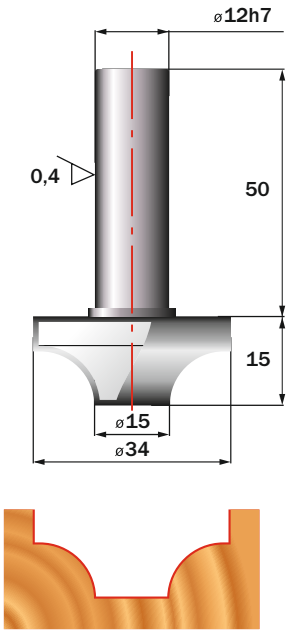

ФК 0180-12
1100 руб.

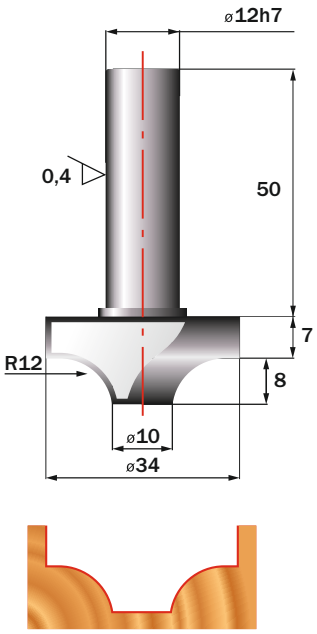

ФК 0185-12
1100 руб.

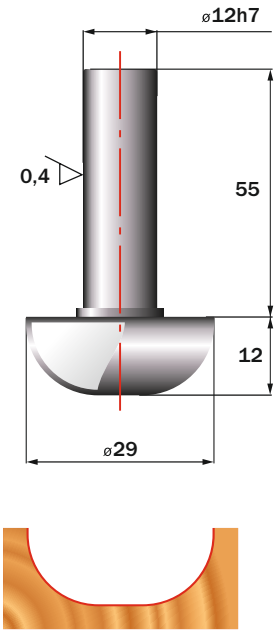

ФК 0190-12
1000 руб.

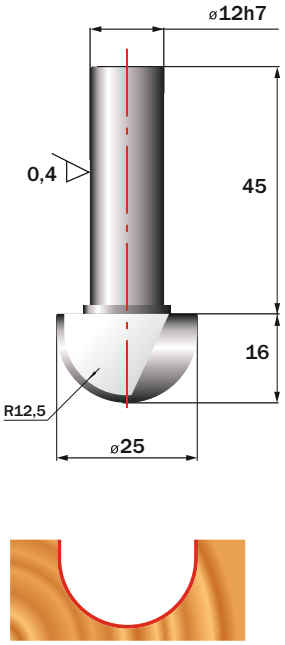

ФК 0195-12
1050 руб.

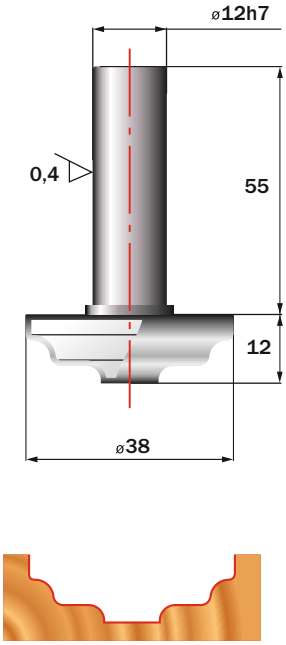

ФК 0200-12
1050 руб.

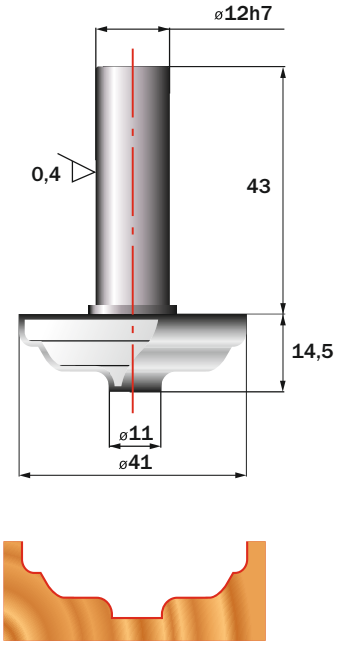

ФК 0205-12
1000 руб.

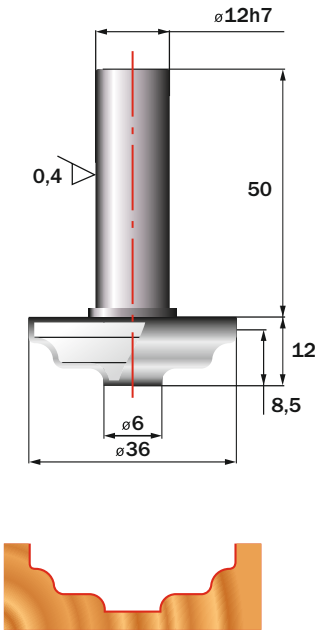

ФК 206-12
1050 руб.

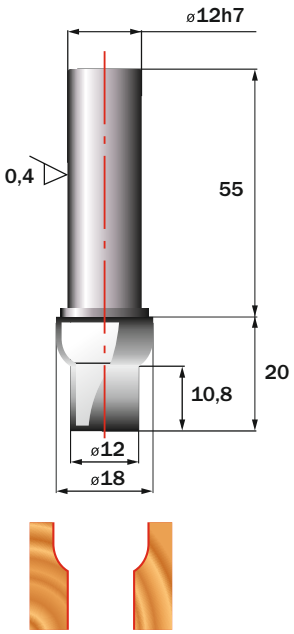

ФК 0210-12
1250 руб.

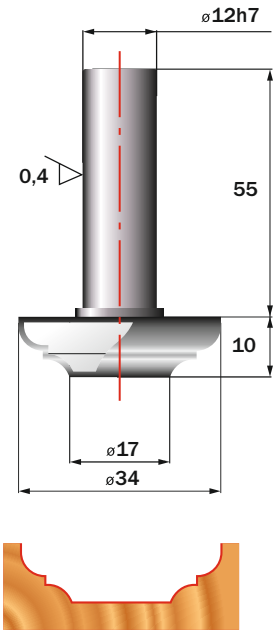

ФК 0220-12
1050 руб.

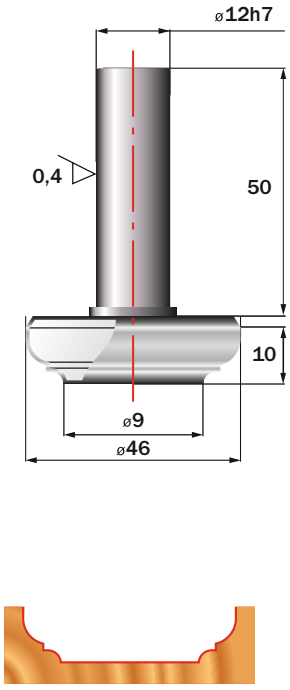

ФК 0225-12
1150 руб.

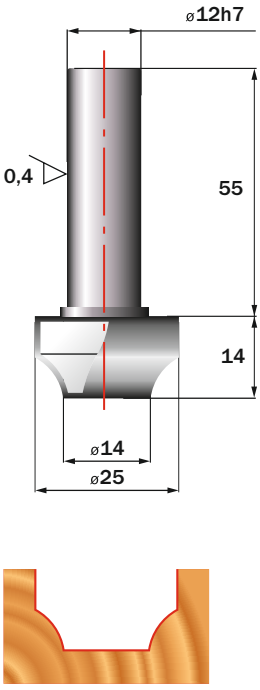

ФК 0230-12
950 руб.

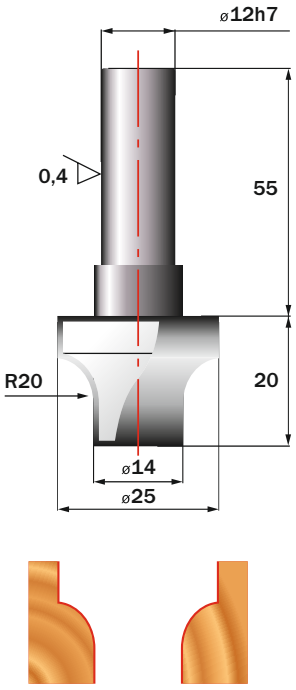

ФК 0235-12
1150 руб.

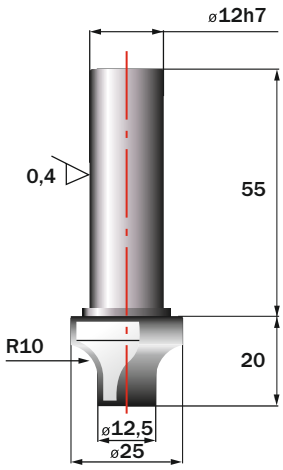

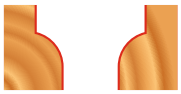

ФК 0236-12
1150 руб.

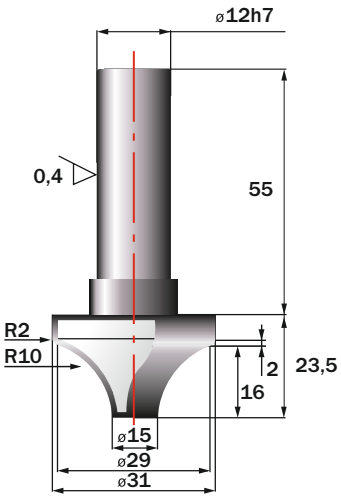

ФК 0237-12
1150 руб.

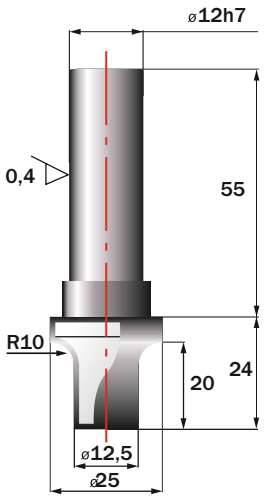

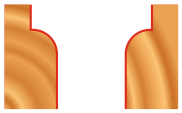

ФК 0238-12
1150 руб.

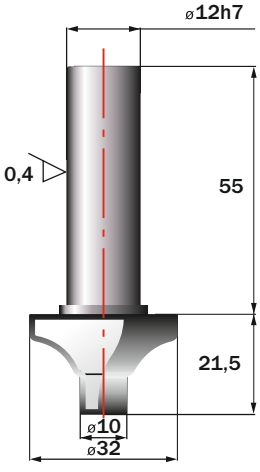

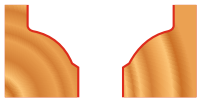

ФК 0240-12
1250 руб.

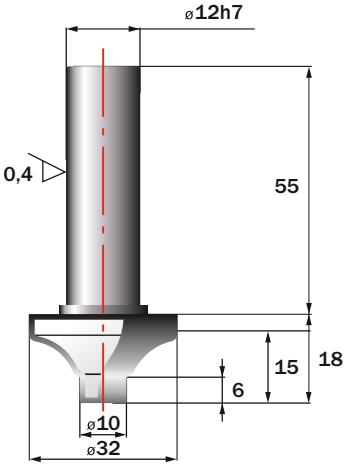

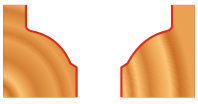

ФК 0242-12
1150 руб.

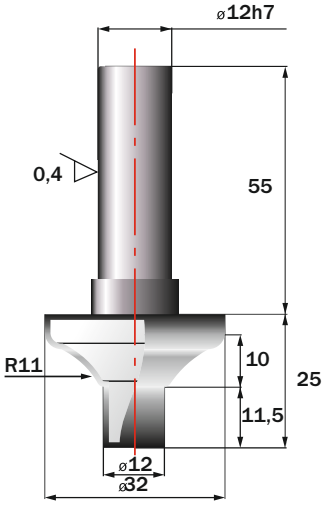

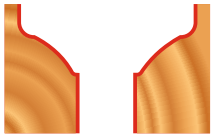

ФК 0245-12
1150 руб.

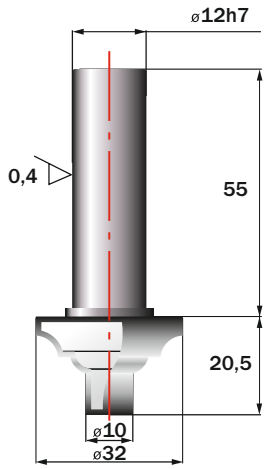

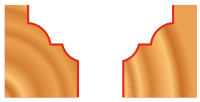

ФК 0250-12
1250 руб.

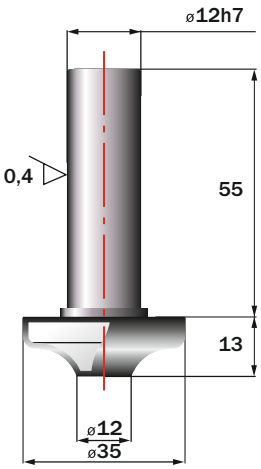

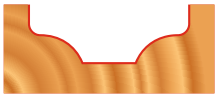

ФК 0260-12
1000 руб.

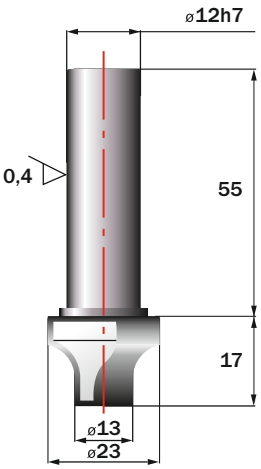

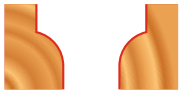

ФК 0270-12
1250 руб.

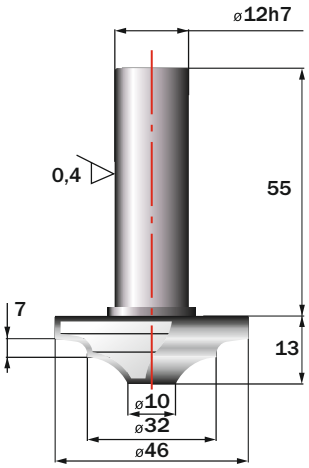

ФК 0280-12
1150 руб.

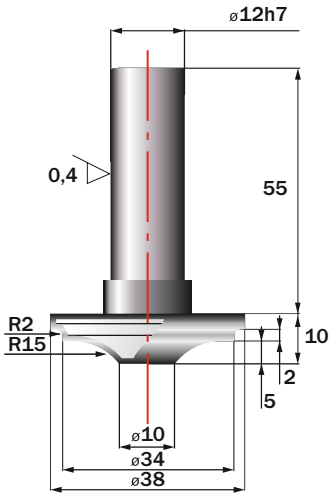

ФК 0285-12
1150 руб.

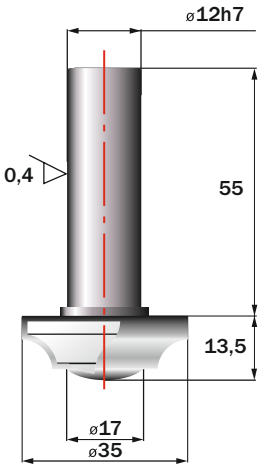

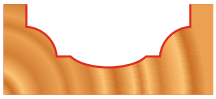

ФК 0290-12
1100 руб.

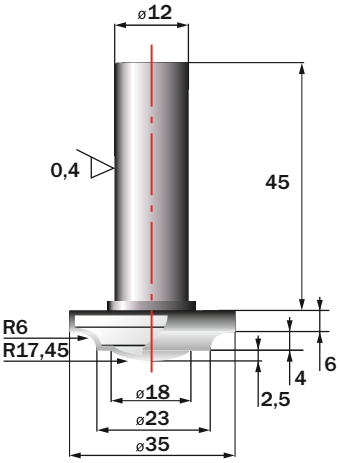

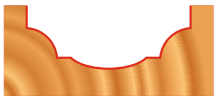

ФК 0295-12
1050 руб.

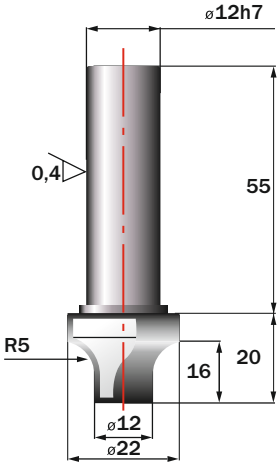

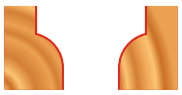

ФК 0300-12
1250 руб.

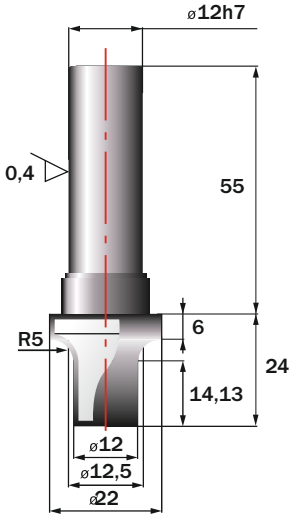

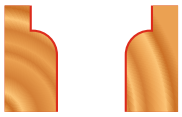

ФК 0305-12
1250 руб.

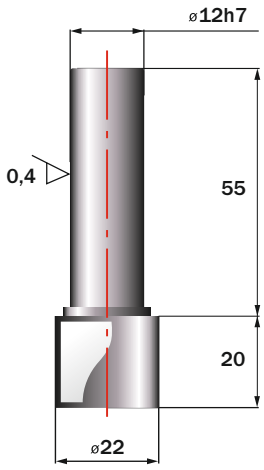

ФК 0310-12
1050 руб.

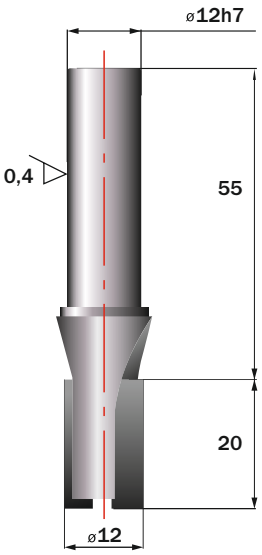

ФК 0312-12
1050 руб.

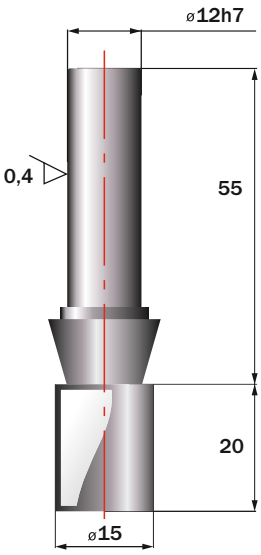

ФК 0315-12
1050 руб.

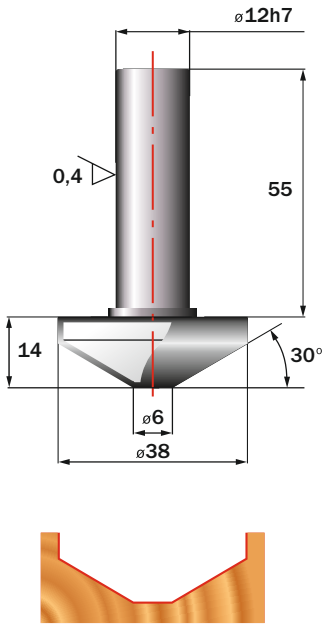

ФК 0320-12
1050 руб.

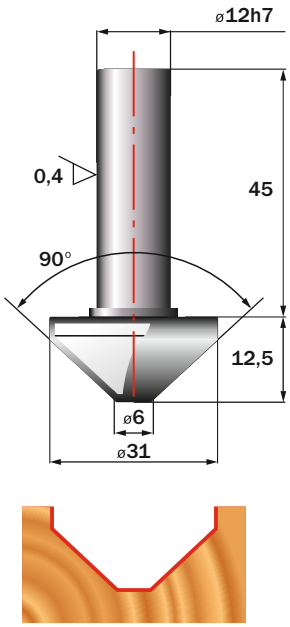

ФК 0325-12
1050 руб.

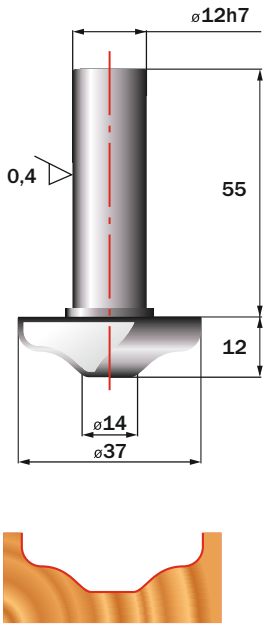

ФК 0330-12
1000 руб.

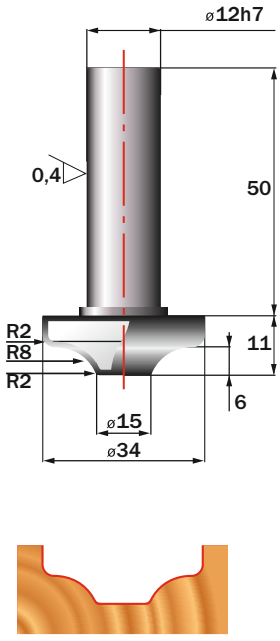

ФК 0334-12
950 руб.

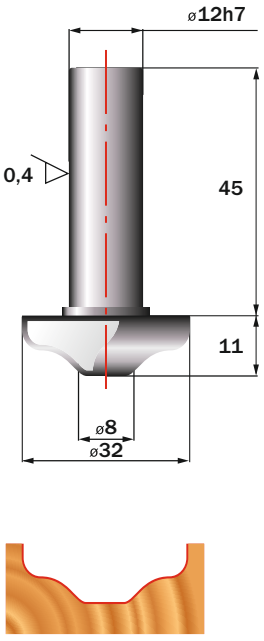

ФК 0335-12
1050 руб.

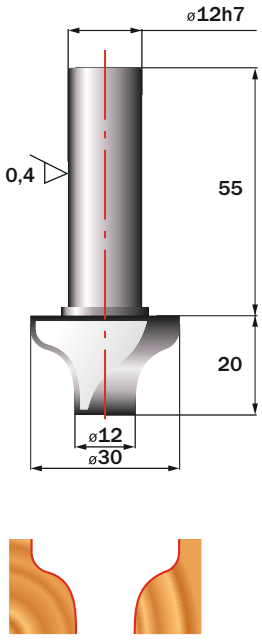

ФК 0340-12
1250 руб.

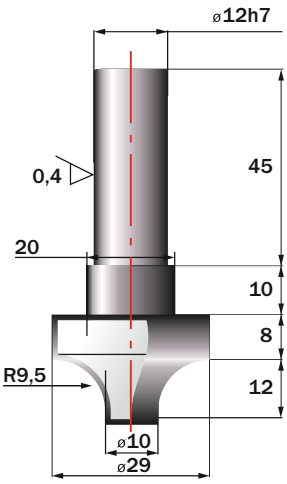

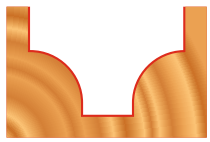

ФК 0343-12
1050 руб.

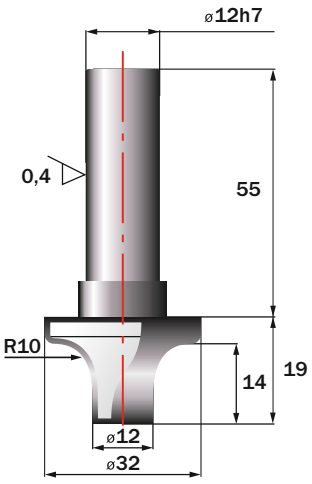

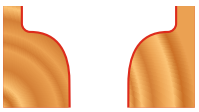

ФК 0344-12
1150 руб.

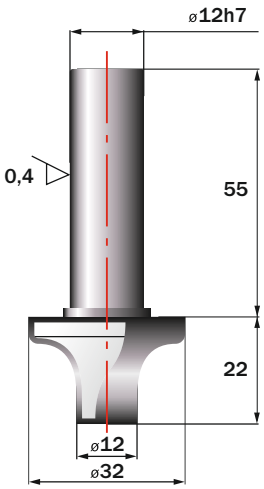

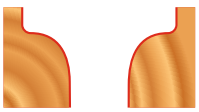

ФК 0345-12
1250 руб.

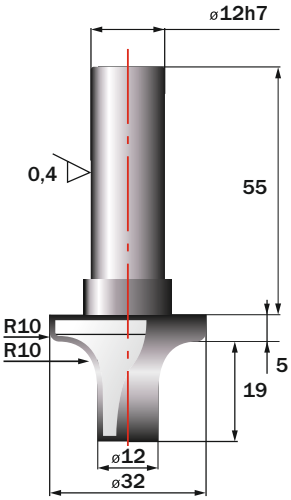

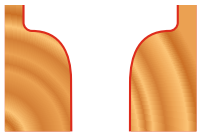

ФК 0346-12
1250 руб.

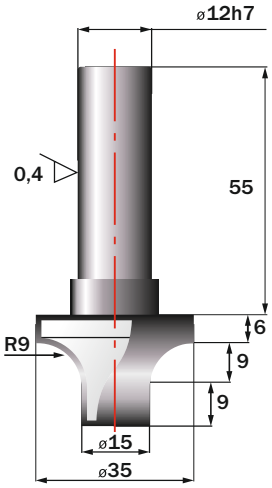

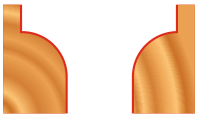

ФК 0347-12
1250 руб.

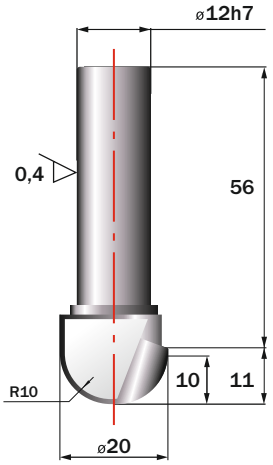

ФК 0350-12
1000 руб.

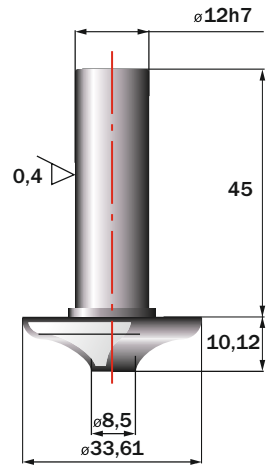

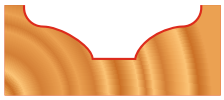

ФК 0360-12
900 руб.

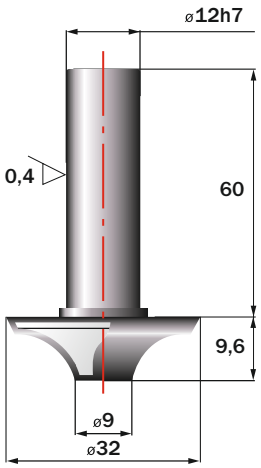

ФК 0370-12
1000 руб.

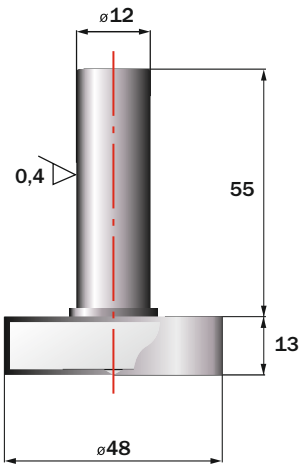

ФК 0380-12
1150 руб.

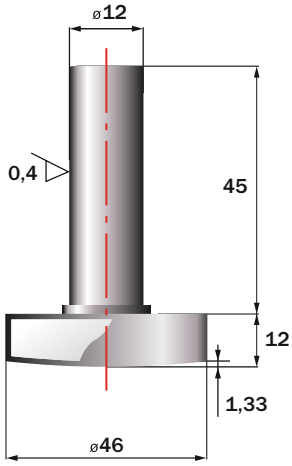

ФК 0390-12
1050 руб.

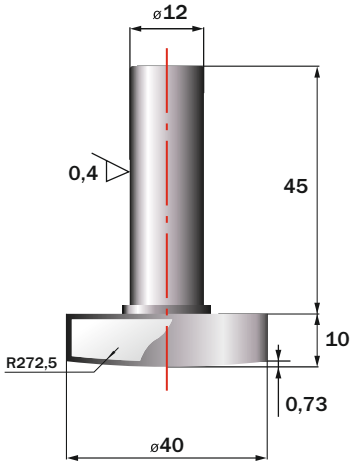

ФК 0395-12
1000 руб.

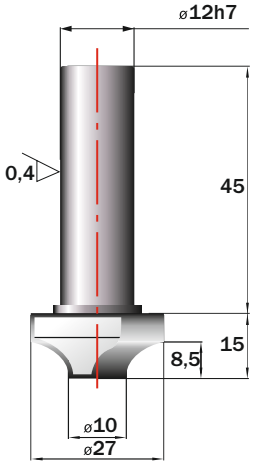

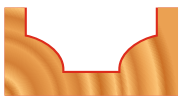

ФК 0400-12
1050 руб.

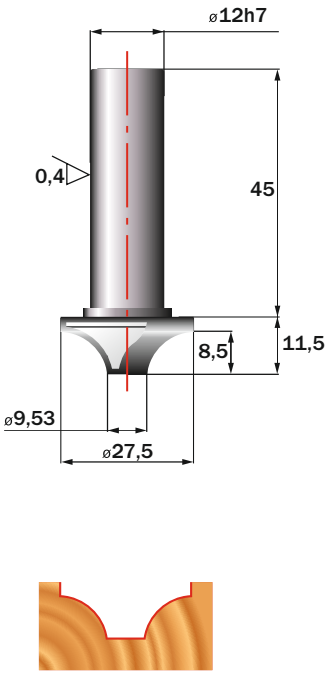

ФК 0401-12
1050 руб.

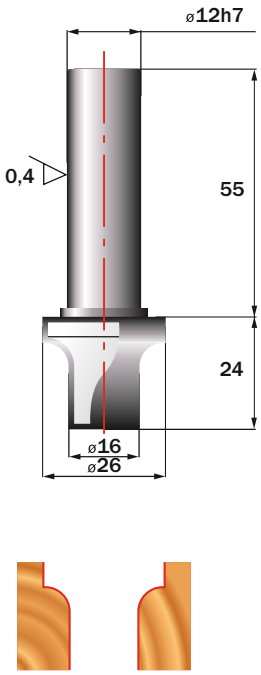

ФК 0430-12
1200 руб.

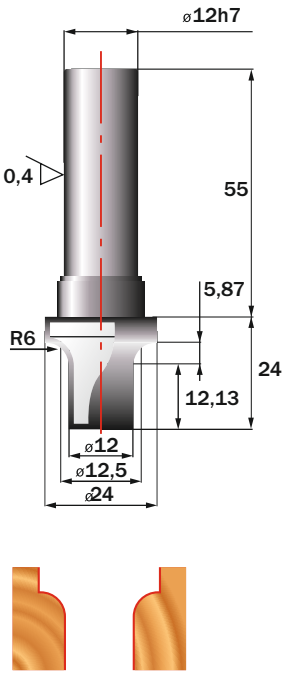

ФК 0435-12
1250 руб.

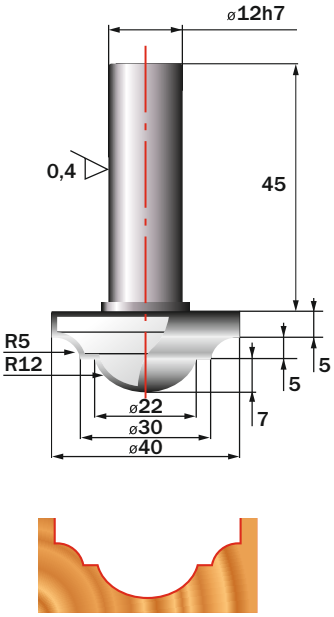

ФК 0440-12
1050 руб.

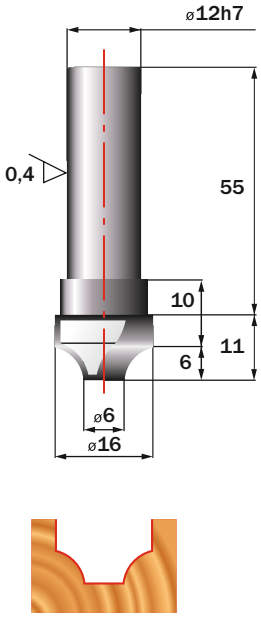

ФК 0450-12
1000 руб.

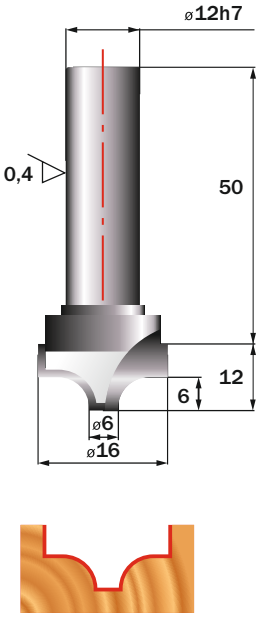

ФК 0455-12
1000 руб.

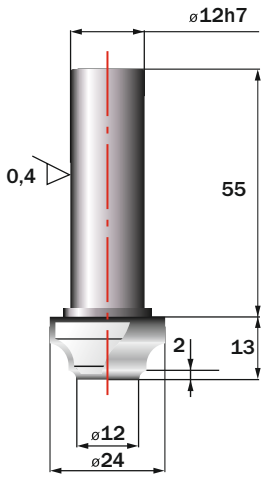

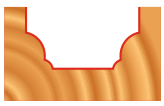

ФК 0460-12
900 руб.

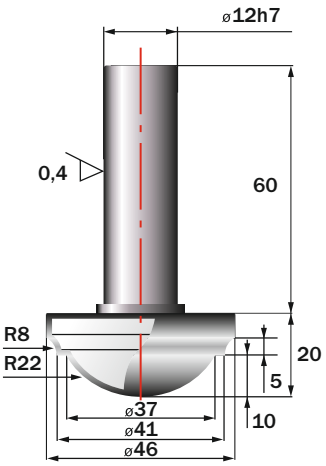

ФК 0470-12
1100 руб.

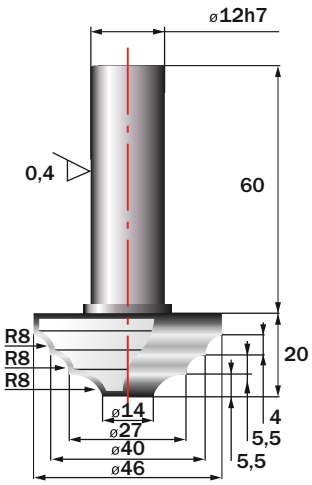

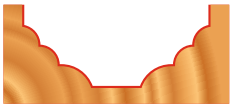

ФК 0480-12
1150 руб.

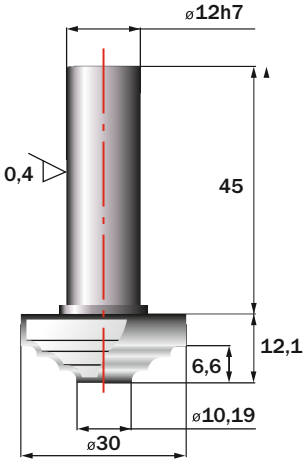

ФК 0490-12
1000 руб.

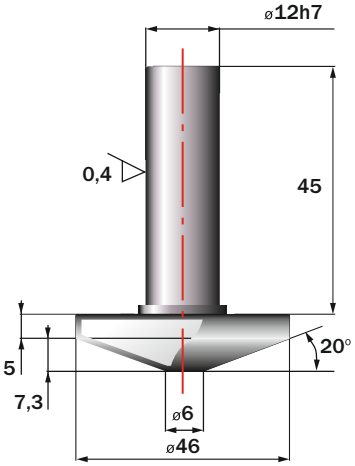

ФК 0500-12
1150 руб.

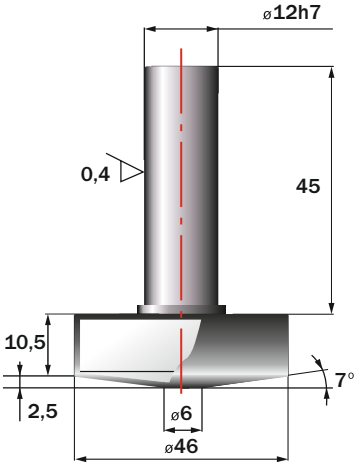

ФК 0505-12
1150 руб.

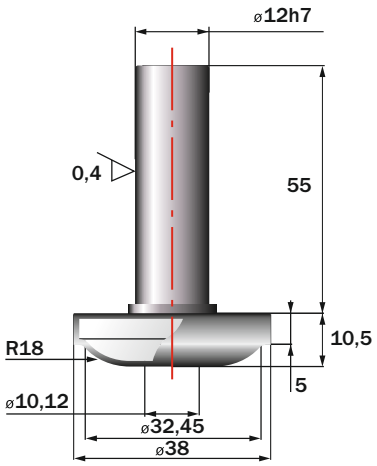

ФК 0510-12
1100 руб.

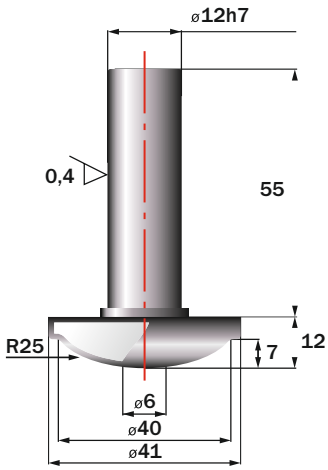

ФК 0515-12
1100 руб.

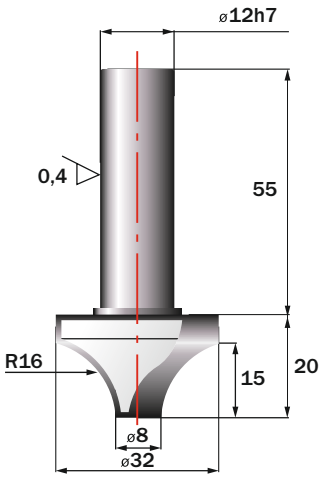

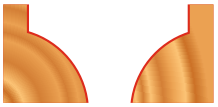

ФК 0520-12
1250 руб.

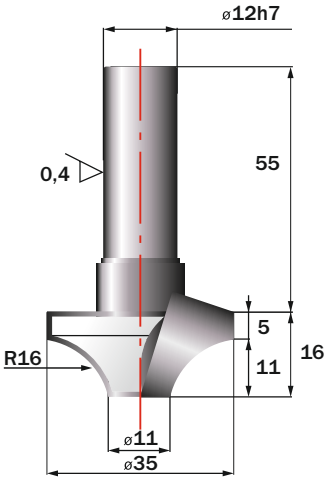

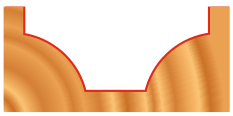

ФК 0522-12
1000 руб.

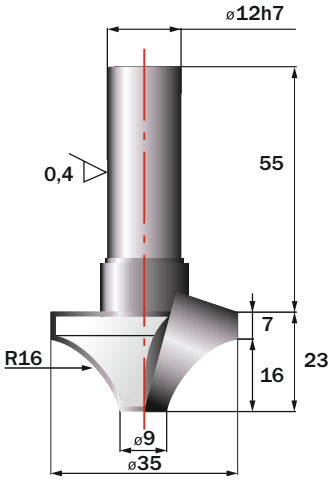

ФК 0523-12
1150 руб.

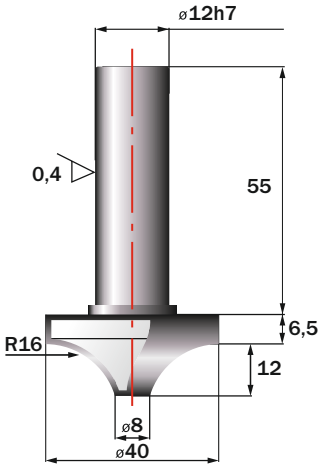

ФК 0525-12
1100 руб.

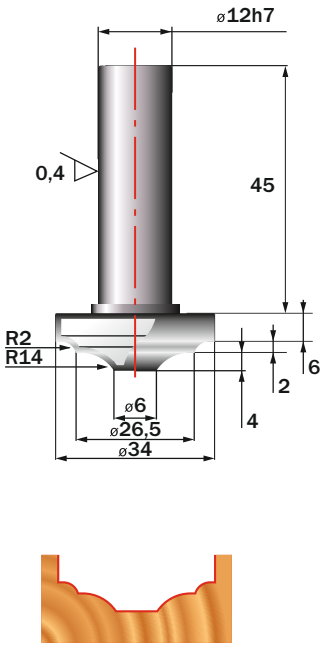

ФК 0530-12
1100 руб.

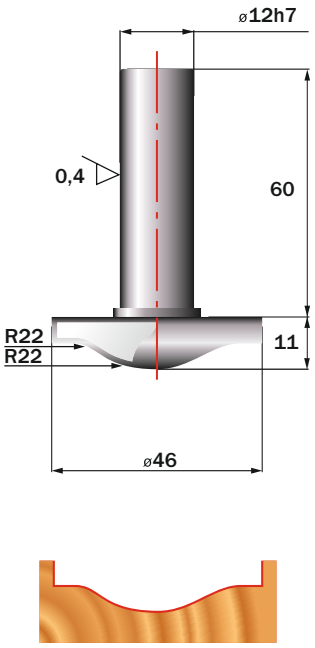

ФК 0540-12
1150 руб.

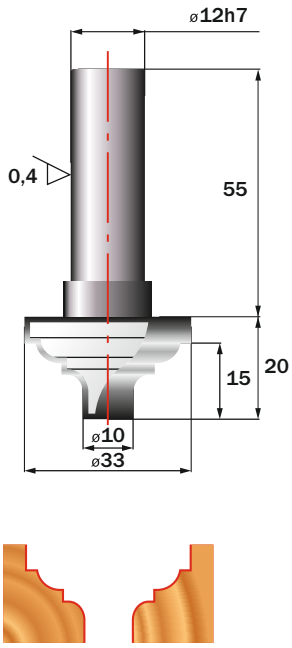

ФК 0550-12
1200 руб.

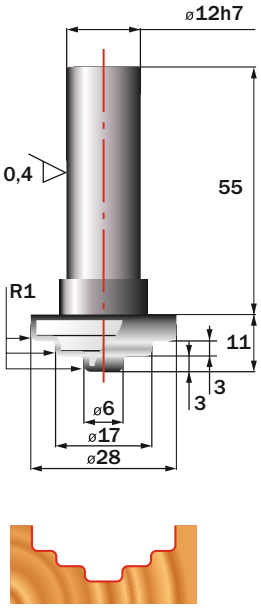

ФК 0560-12
1050 руб.

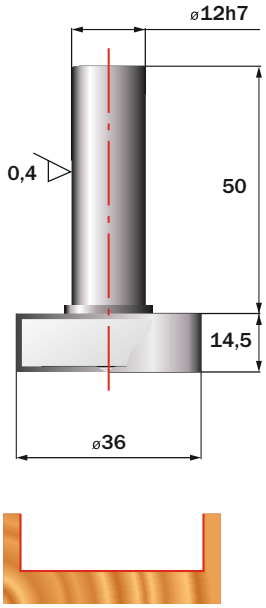

ФК 0570-12
1000 руб.

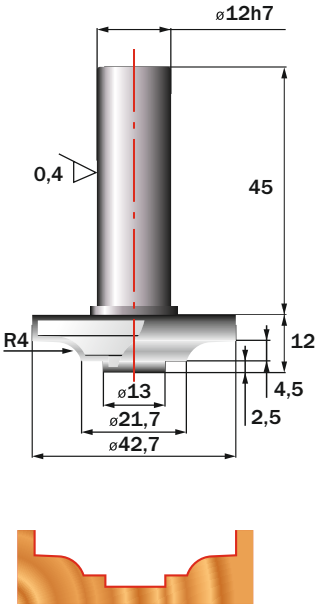

ФК 0580-12
1000 руб.

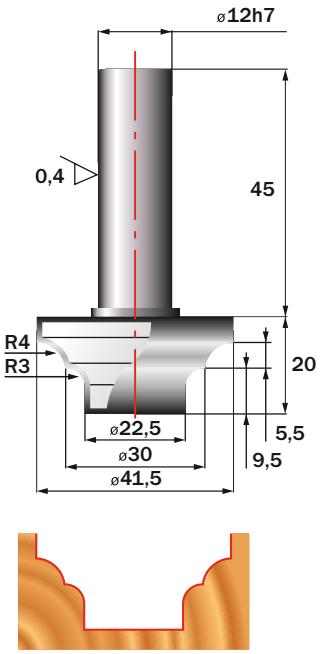

ФК 0590-12
1200 руб.

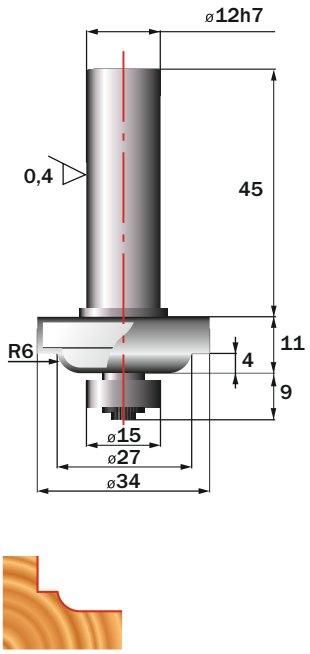

ФК 0600-12
900 руб.

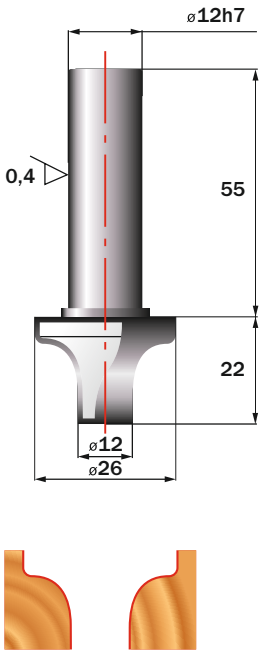

ФК 0610-12
1150 руб.

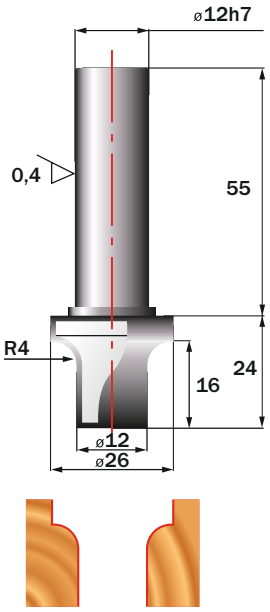

ФК 0615-12
1200 руб.

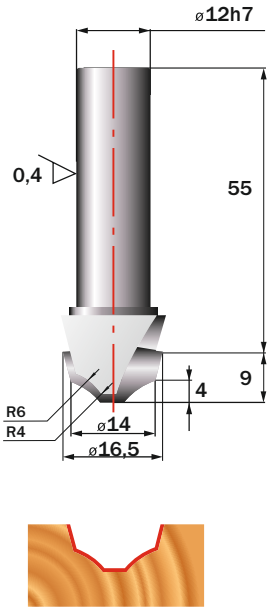

ФК 0620-12
900 руб.

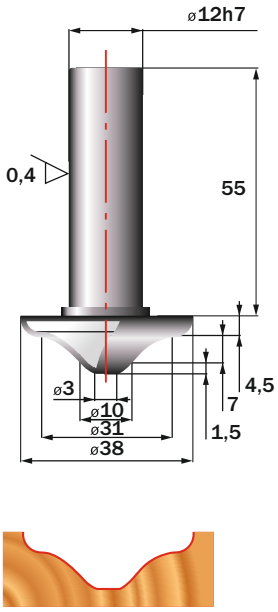

ФК 0630-12
1000 руб.

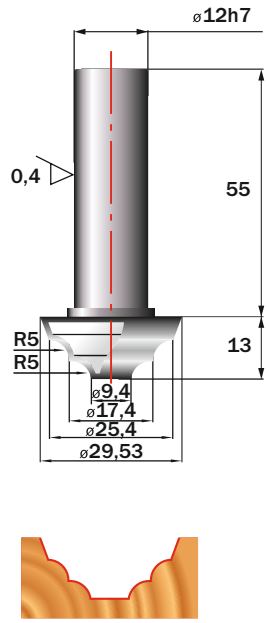

ФК 0640-12
950 руб.

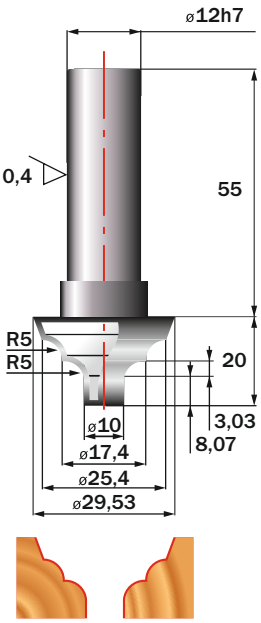

ФК 0650-12
1150 руб.

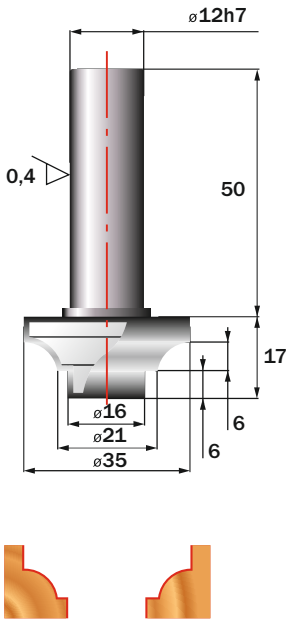

ФК 0660-12
1200 руб.

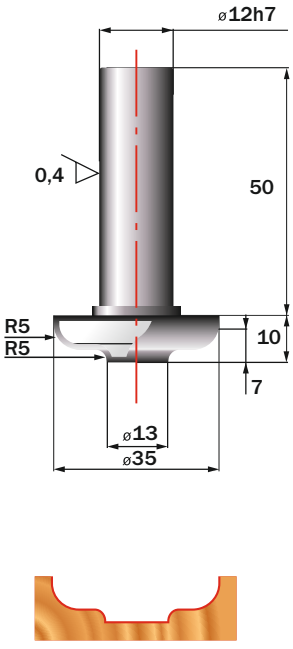

ФК 0680-12
1000 руб.

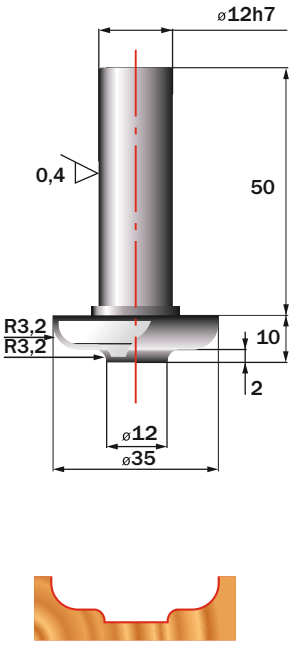

ФК 0682-12
950 руб.

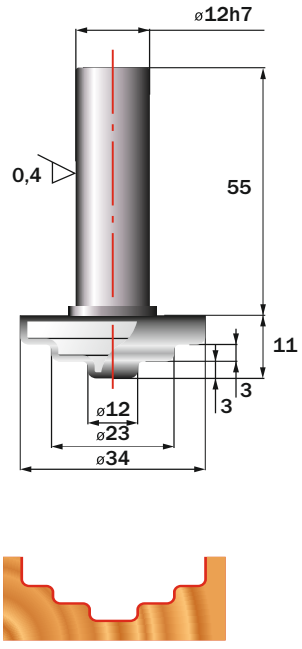

ФК 0690-12
1050 руб.

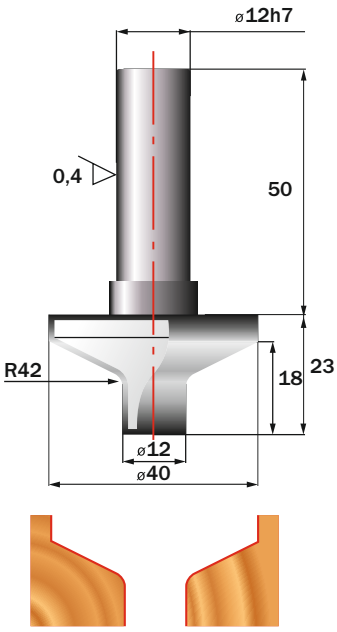

ФК 0700-12
1150 руб.

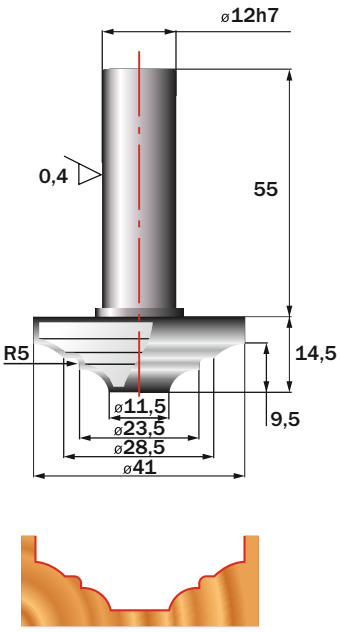

ФК 0710-12
1050 руб.

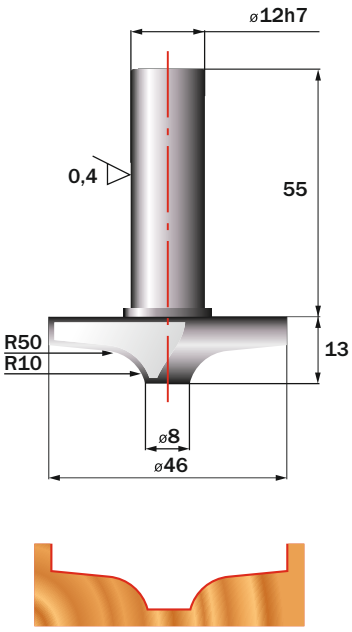

ФК 0720-12
1100 руб.

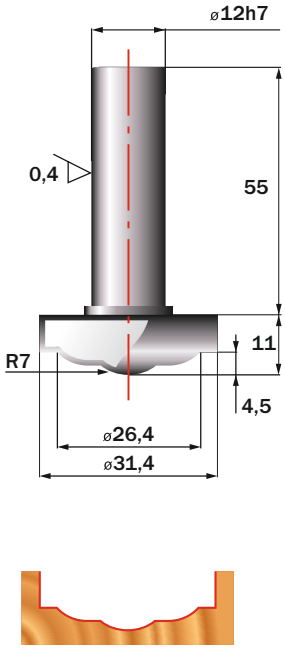

ФК 0730-12
1000 руб.

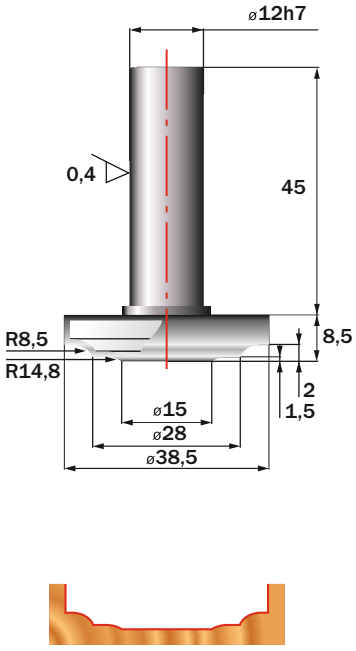

ФК 0740-12
1050 руб.

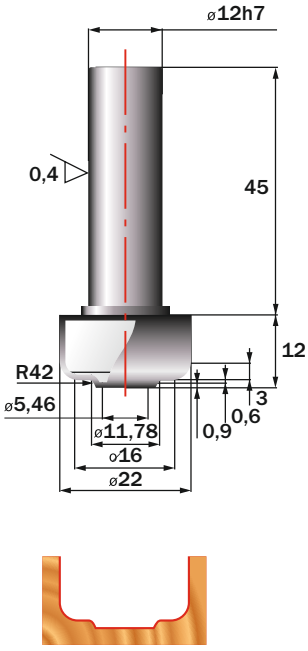

ФК 0750-12
1050 руб.

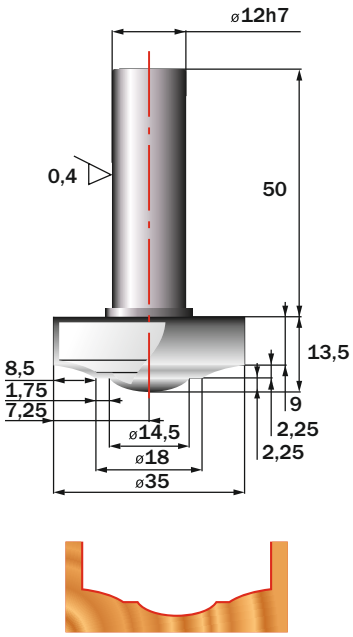

ФК 0760-12
950 руб.

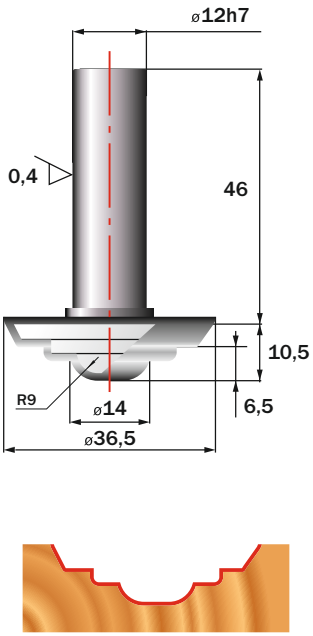

ФК 0765-12
1100 руб.

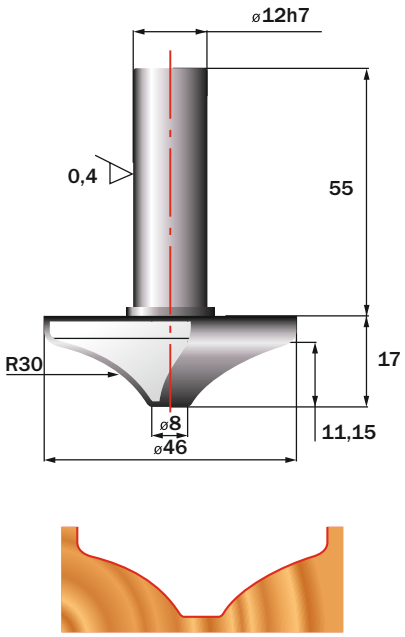

ФК 0770-12
1100 руб.

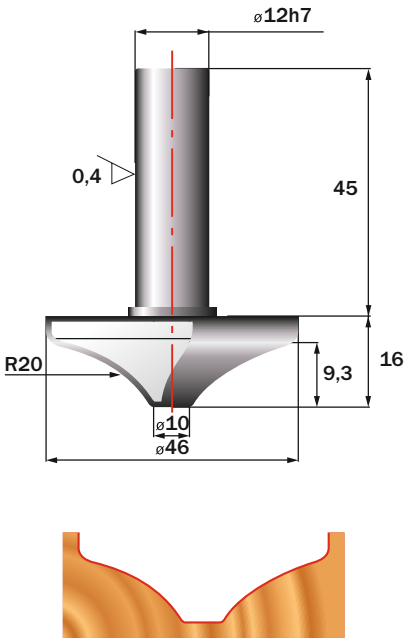

ФК 0775-12
1100 руб.

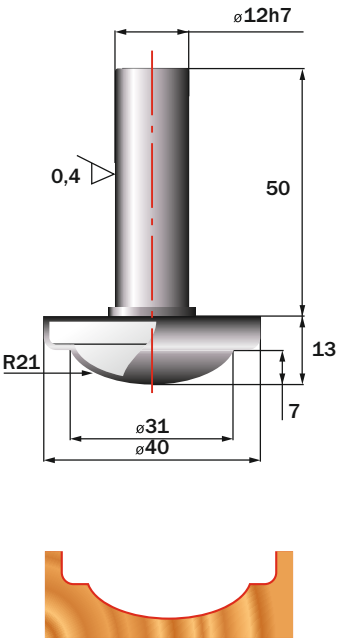

ФК 0780-12
1050 руб.

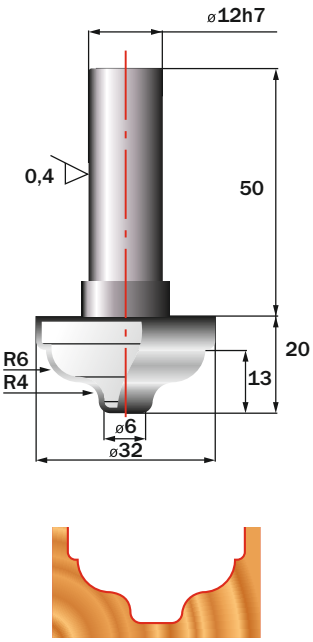

ФК 0790-12
950 руб.

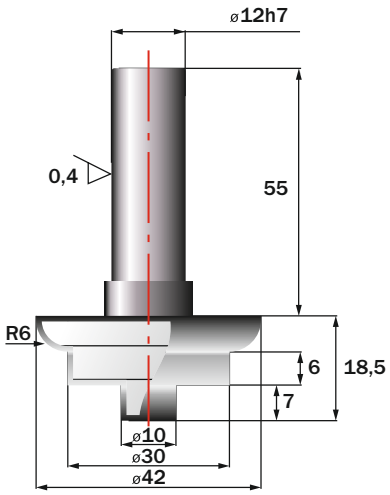

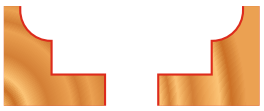

ФК 0800-12
900 руб.

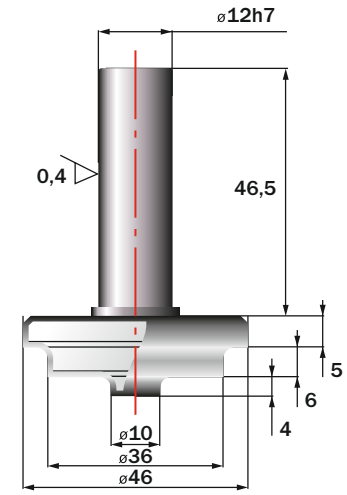

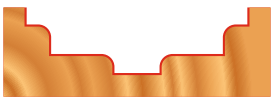

ФК 0805-12
1050 руб.

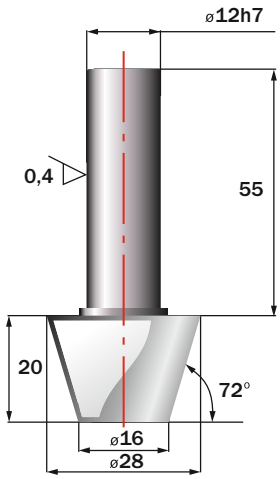

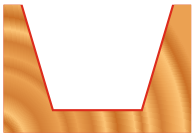

ФК 0810-12
1000 руб.

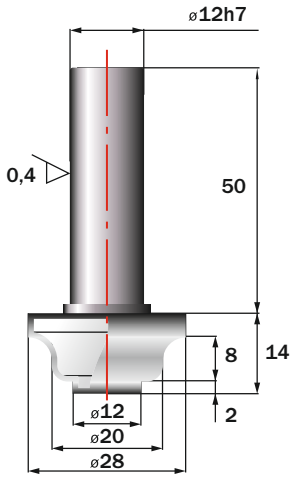

ФК 0820-12
1000 руб.

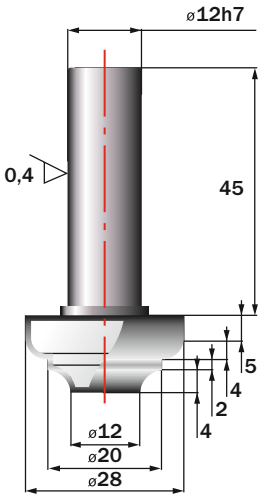

ФК 0830-12
1000 руб.

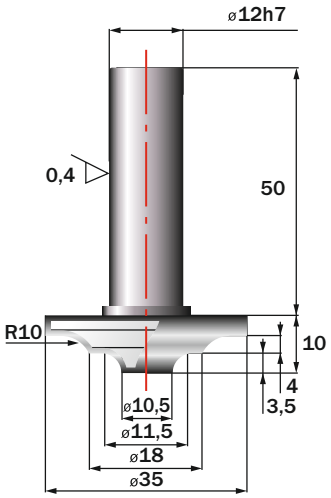

ФК 0840-12
1000 руб.

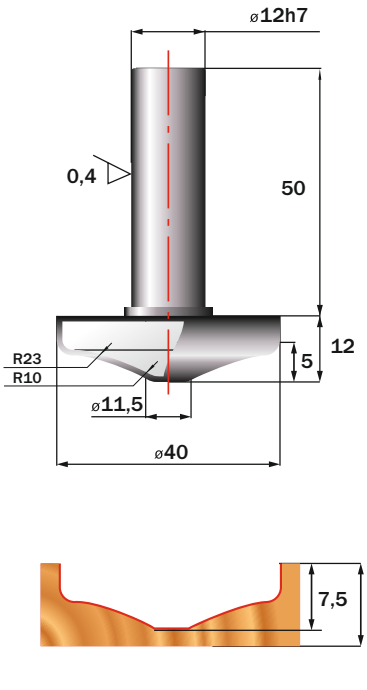

ФК 0850-12
1050 руб.

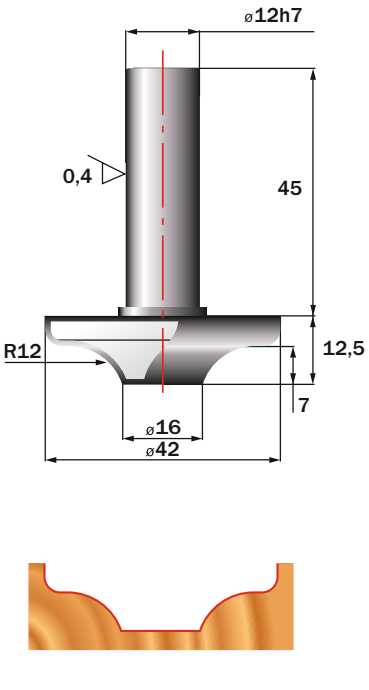

ФК 0860-12
1050 руб.

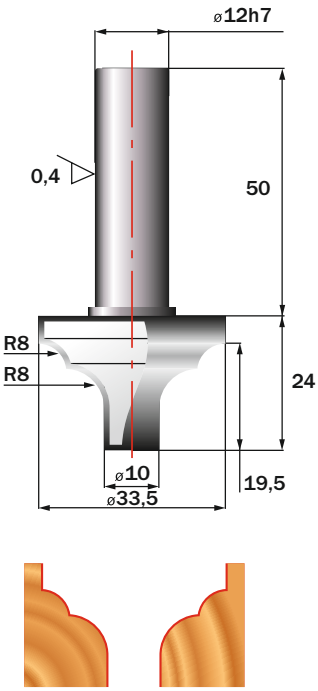

ФК 0870-12
1150 руб.

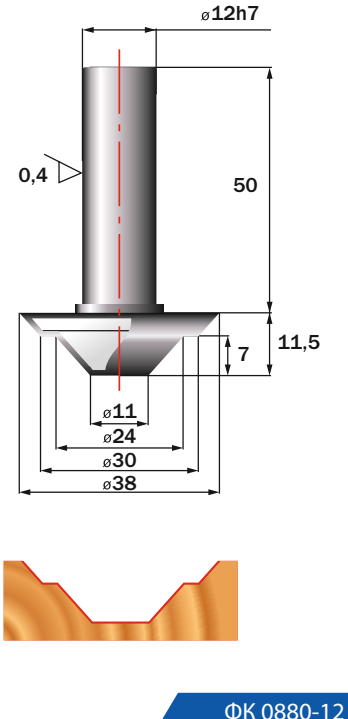

ФК 0880-12
950 руб.

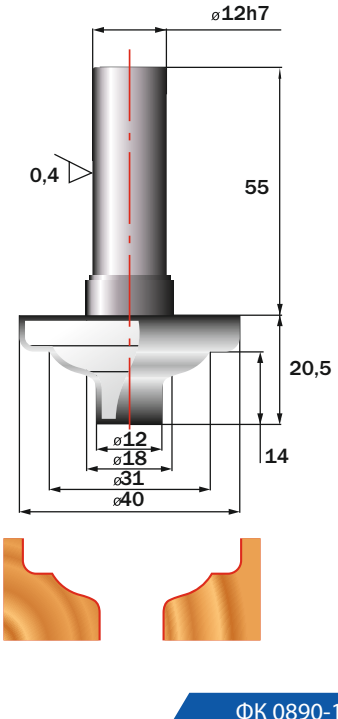

ФК 0890-12
1150 руб.

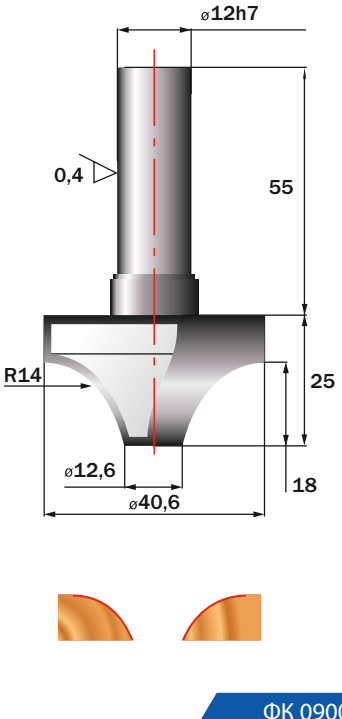

ФК 0900-12
1200 руб.

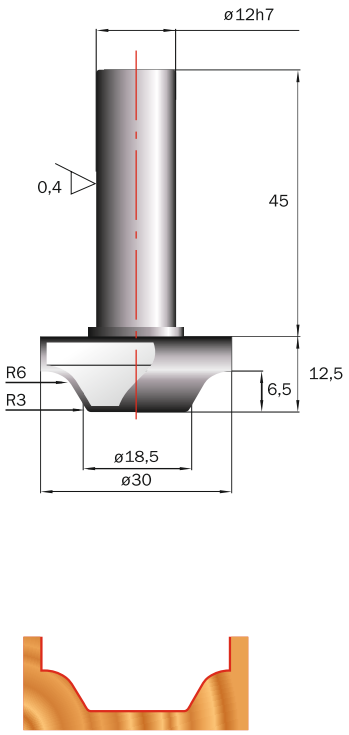

ФК 0910-12
1050 руб.

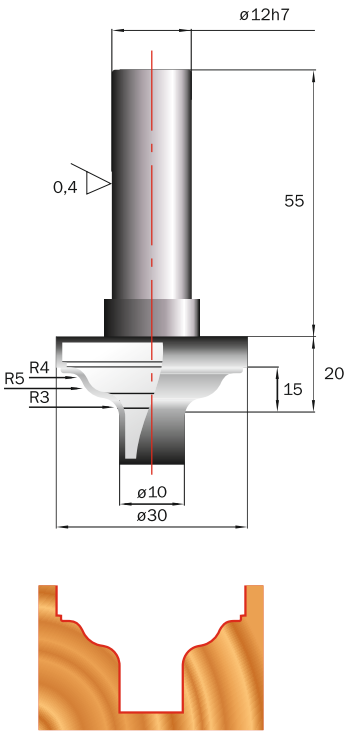

ФК 0920-12
900 руб.

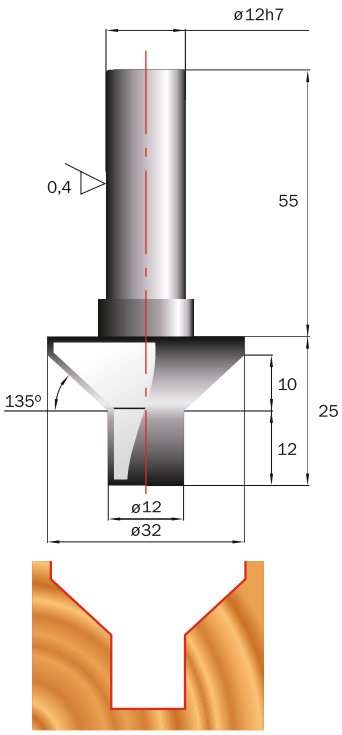

ФК 0930-12
1150 руб.

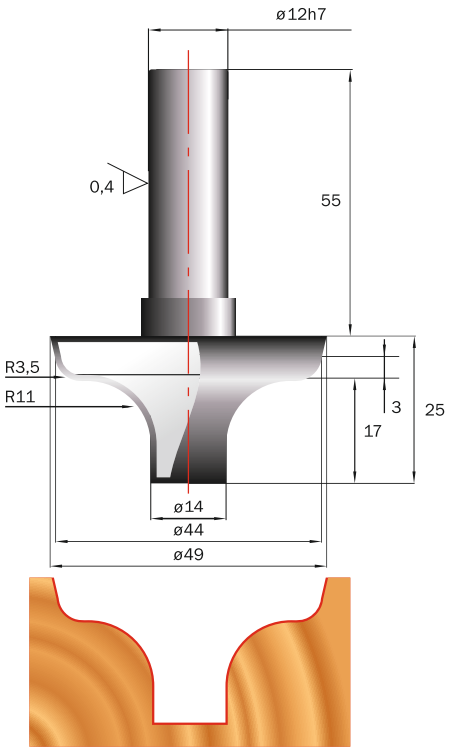

ФК 0940-12
1250 руб.

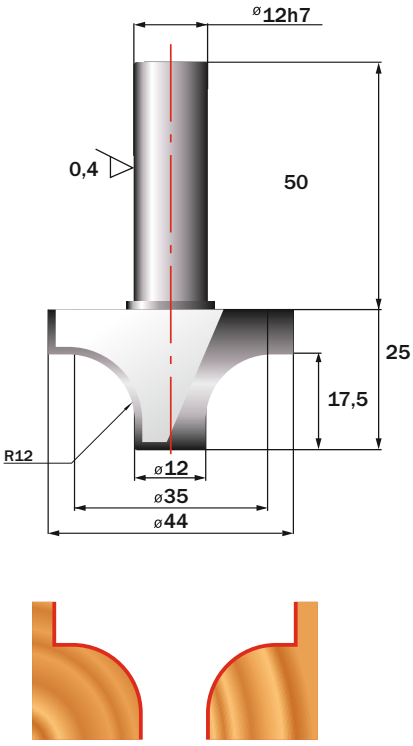

ФК 0945-12
1150 руб.

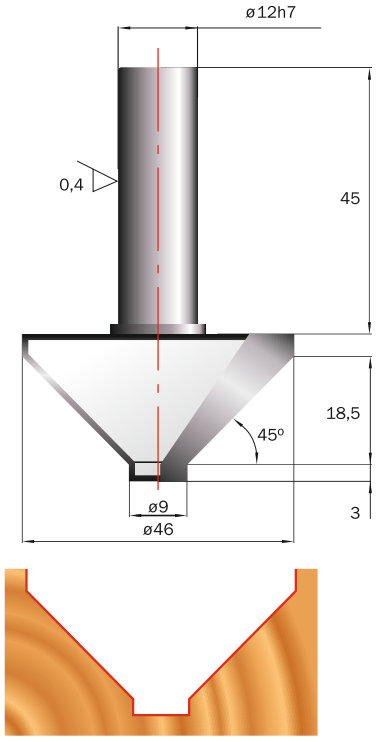

ФК 0950-12
1150 руб.

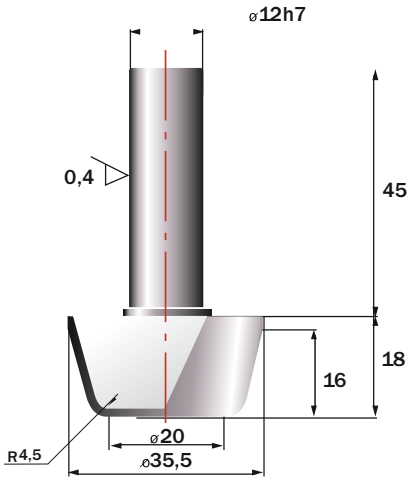

ФК 0970-12
1000 руб.

ФК-1000-12

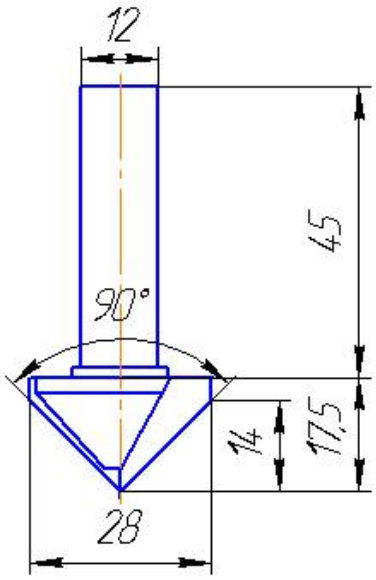

ФК 1000-12
1050 руб.

ФК-1005-12

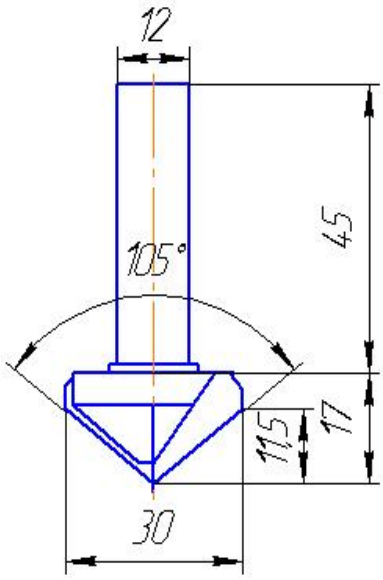

ФК1005-12
1050 руб.

ФК-1020-12

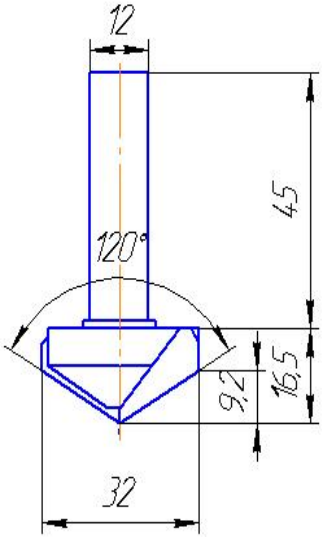

ФК1020-12
1050 руб.

Новинки 2016 года

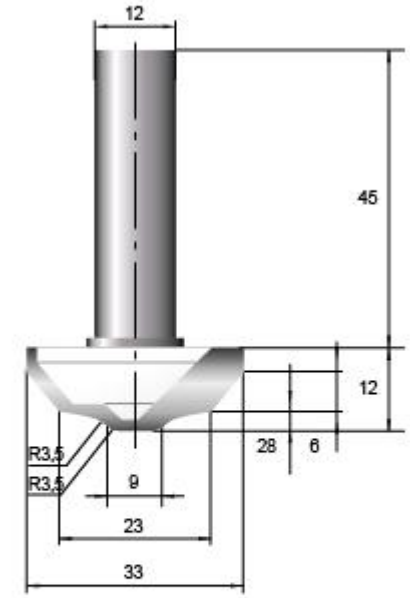

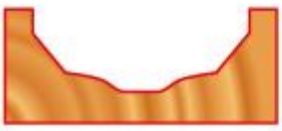

ФК 0115-12

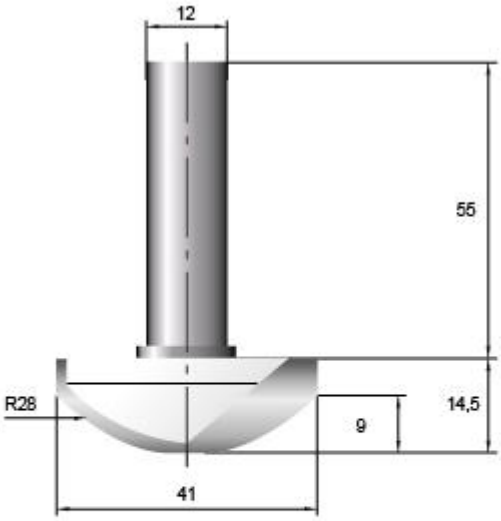

ФК 0165-12

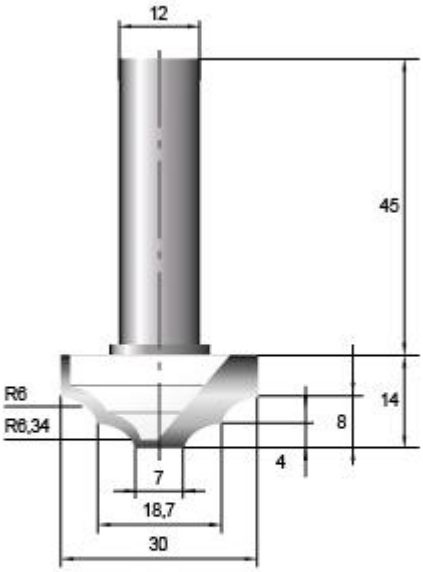

ФК 0175-12
1050 руб.

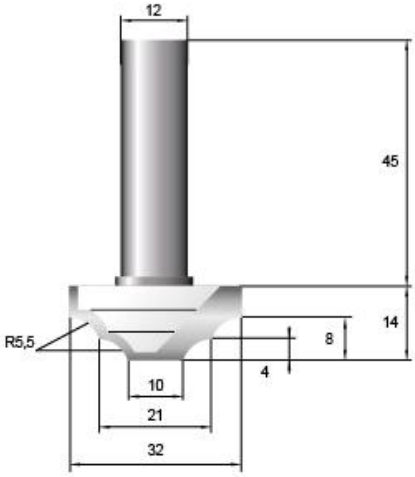

ФК1076-12
1100 руб.

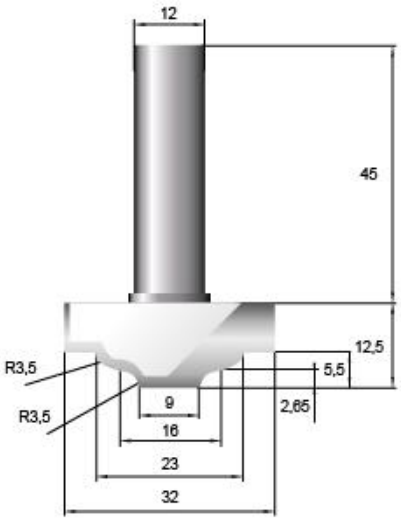

ФК0203-12

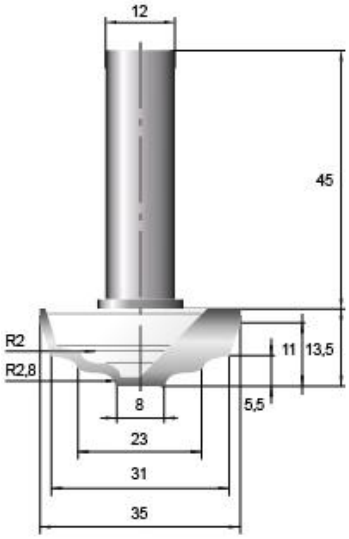

ФК 0204-12
900 руб.

Новинки 2016 года

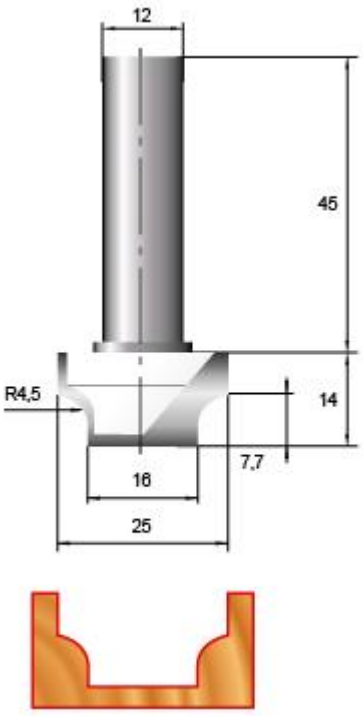

ФК 0234-12
1100 руб.

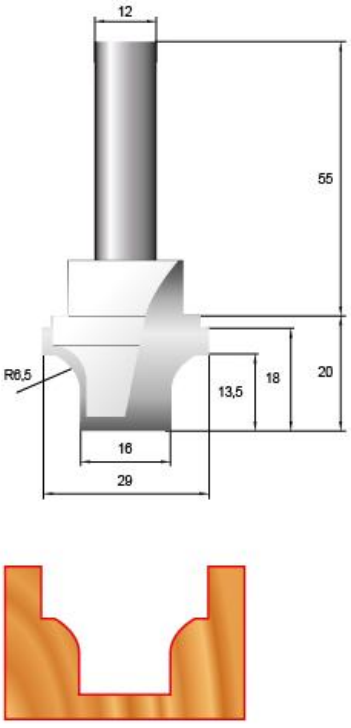

ФК 0275-12

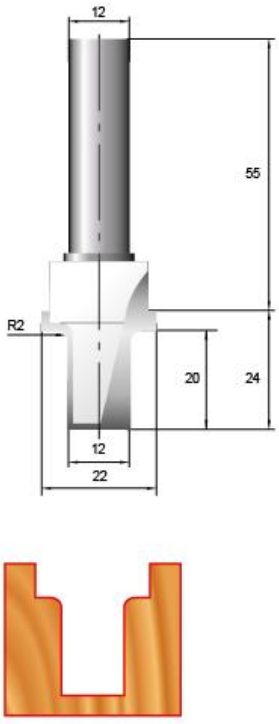

ФК 0302-12
1250 руб.

ФК0313-12
1150 руб.

ФК0316-12
1050 руб.

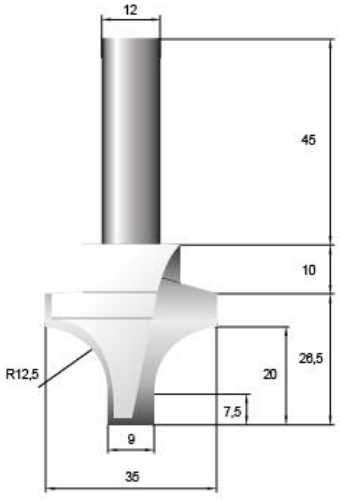

ФК 0349-12

Новинки 2016 года

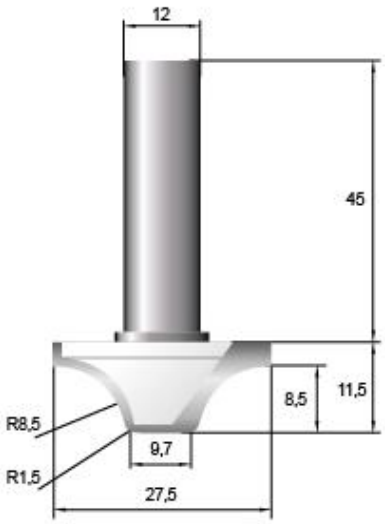

ФК 0402-12

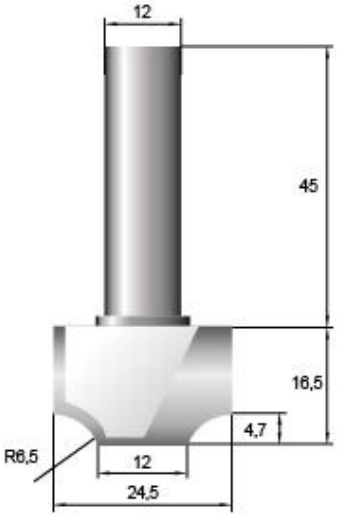

ФК 0406-12
1050 руб.

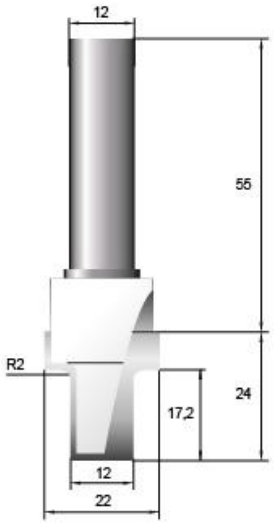

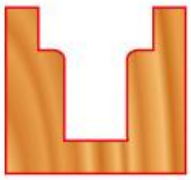

ФК 0432-12
1250 руб.

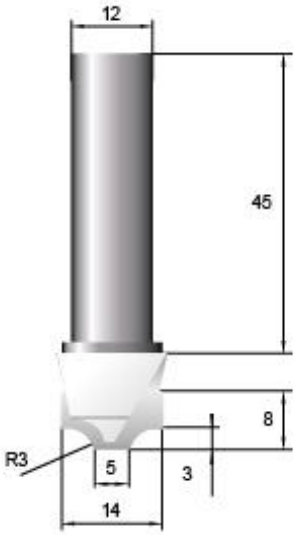

ФК0452-12
1000 руб.

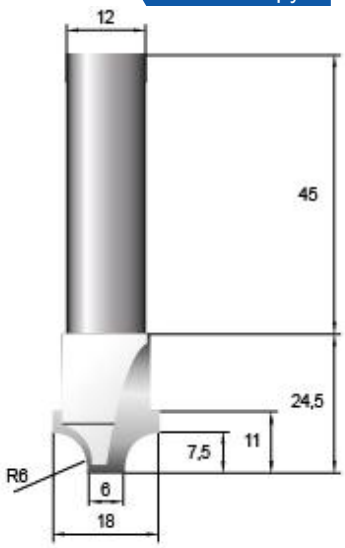

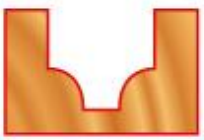

ФК 0456-12

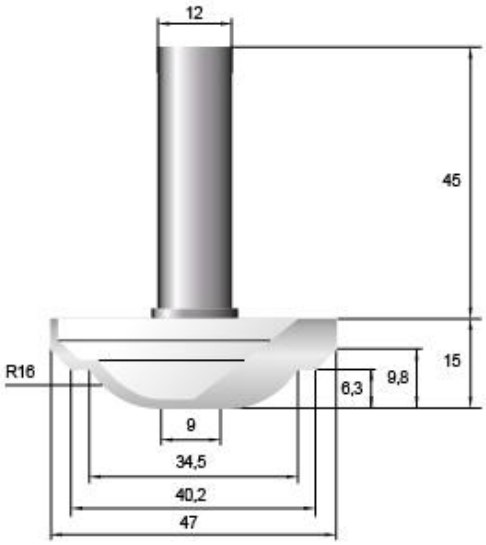

ФК 0475-12
1100 руб.

Новинки 2016 года

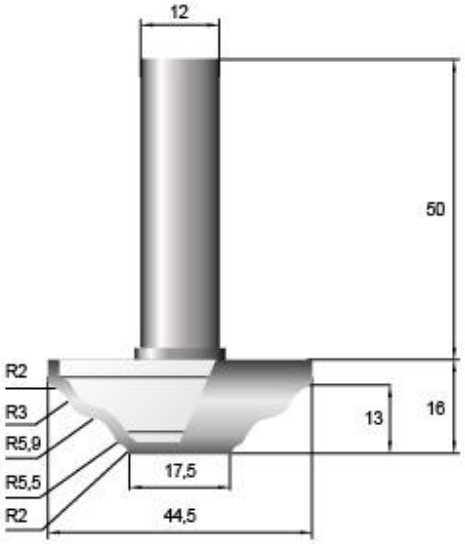

ФК 0484-12
1650 руб.

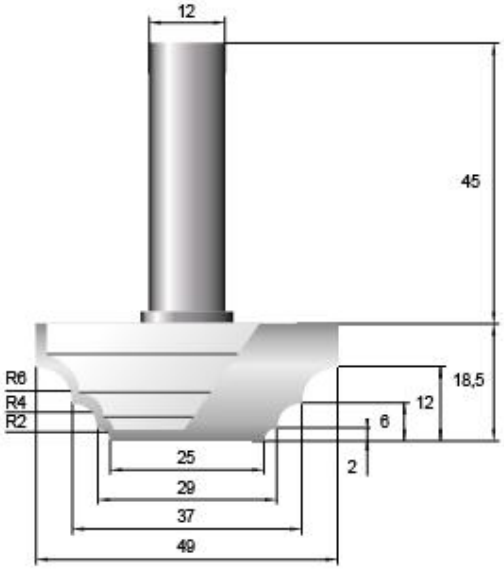

ФК 0485-12
1050 руб.

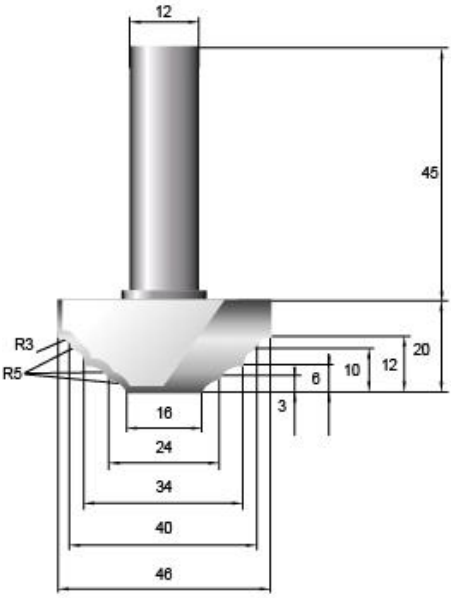

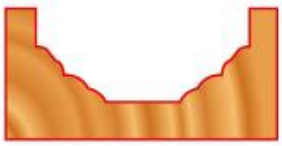

ФК 0486-12

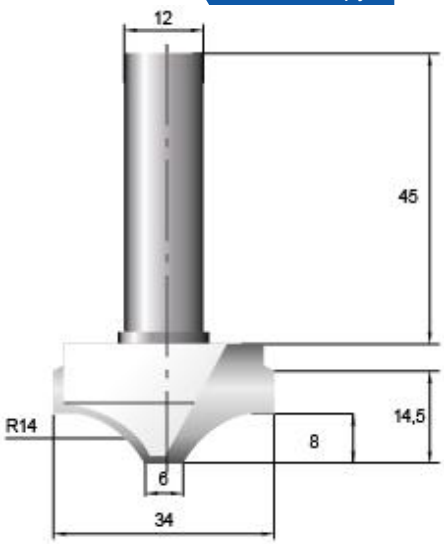

ФК0528-12
1150 руб.

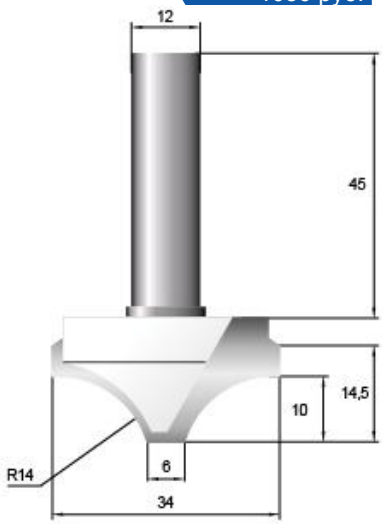

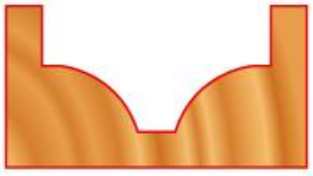

ФК 0529-12
1150 руб.

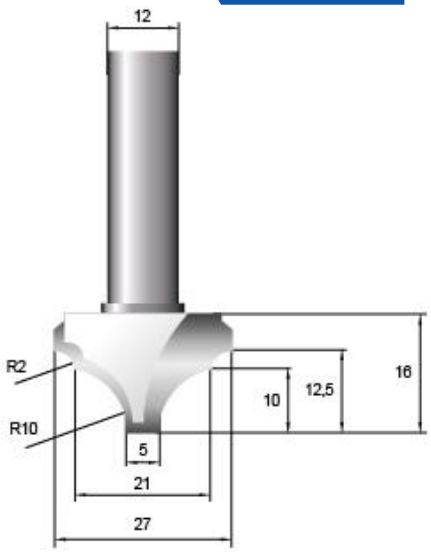

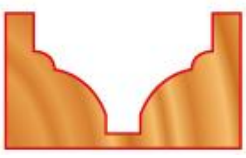

ФК 0535-12
1150 руб.

Новинки 2016 года

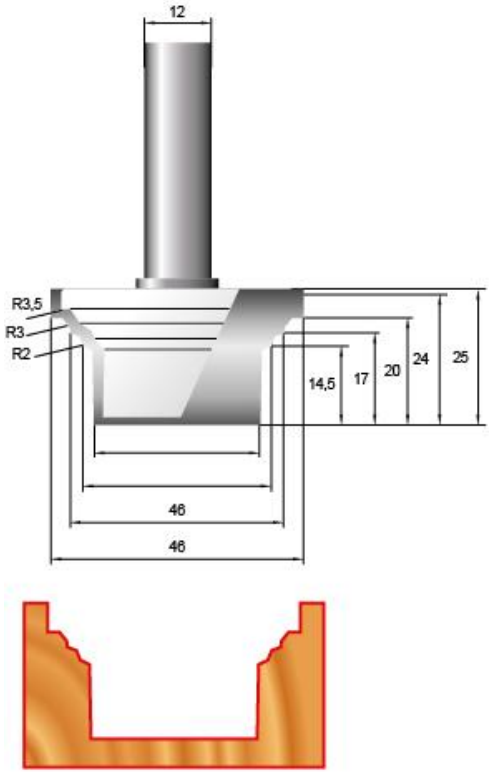

ФК 0595-12
1150 руб.

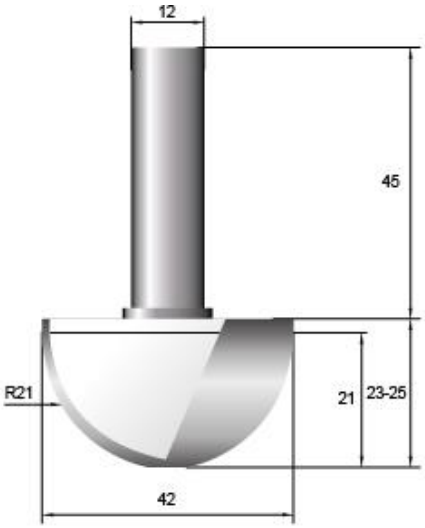

ФК 0672-12
1150 руб.

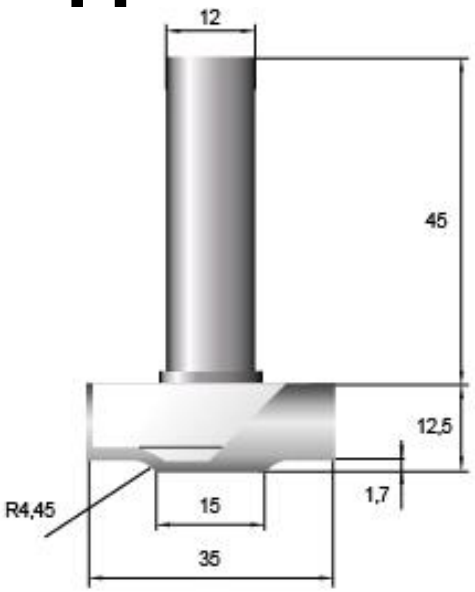

ФК 0685-12

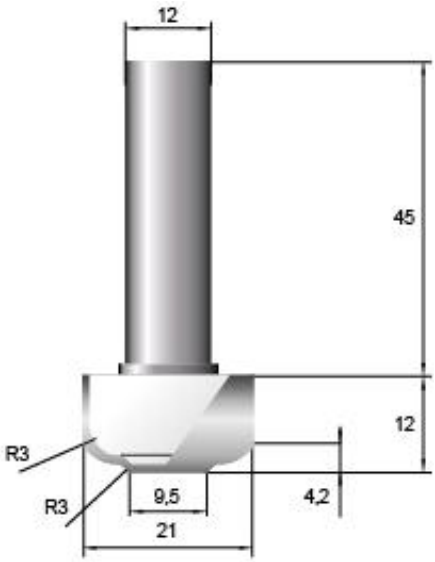

ФК0755-12
1050 руб.

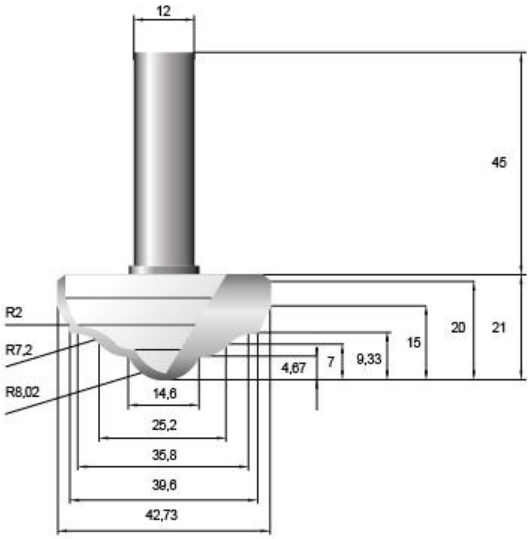

ФК 0763-12
1150 руб.

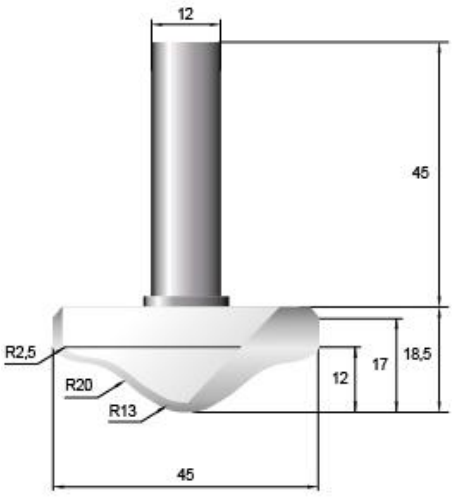

ФК 0856-12

Новинки 2016 года

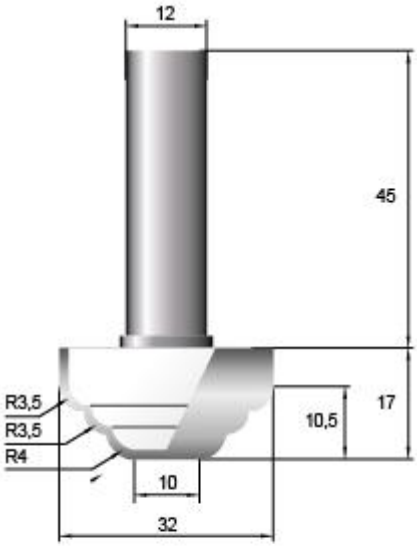

ФК 0960-12
1150 руб.

ТЕХНО-СЕРВИС

КОНЦЕВЫЕ ФРЕЗЫ ДЛЯ СТАНКОВ ЧПУ

610025, г.Киров, ул.Бородулина, д.12, оф.10

Эл. почта: techno-servis43@yandex.ru

Телефон: +7(8332) 46-42-51, 46-41-42, 46-42-41

Факс +7(8332) 37-70-12

График работы: пн - пт, 8:30 - 17:00

Посетите наш сайт: http://techno-servis43.ru