FESTOOL

SYSROCK BR 10

(D) Betriebsanleitung
(GB) Instruction manual
(F) Manual d'instruction
(E) Manual de instrucciones
(I) Istruzioni per l'uso
(NL) Gebruiksaanwijzing
(S) Arbetsråd
(FIN) Työohjeita
(DK) Arbejdshenvisninger
(N) Arbeidshenvisninger
(P) Instruções de serviço
(RUS) Производственные указания
(CZ) Pracovní pokyny
(PL) Wskazówki obsługi

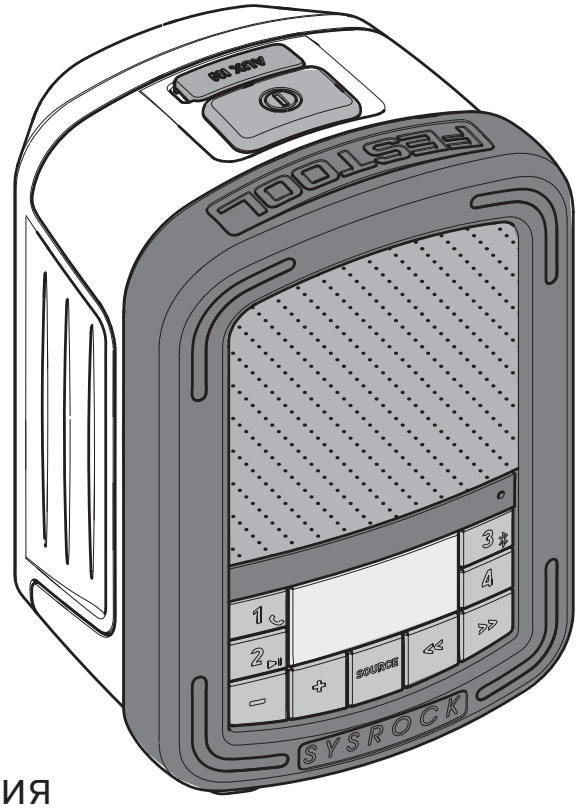

707563_003/ 11.2015/ NORG/ EX

www.festool.com
Festool GmbH
Wertstraße 20
D-73240 Wendlingen

www.festool.com/REACh

1-1
1-2
1-3
1-4
1-5
1-6
1-7
1-8
1-9

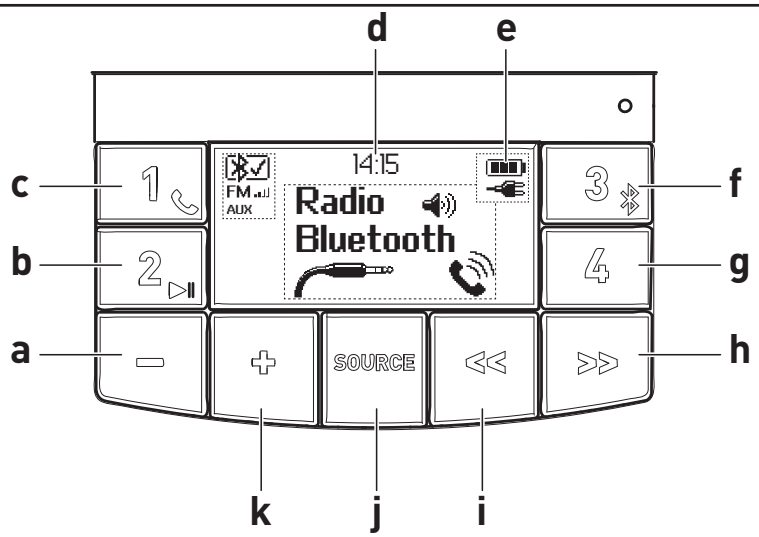

2A

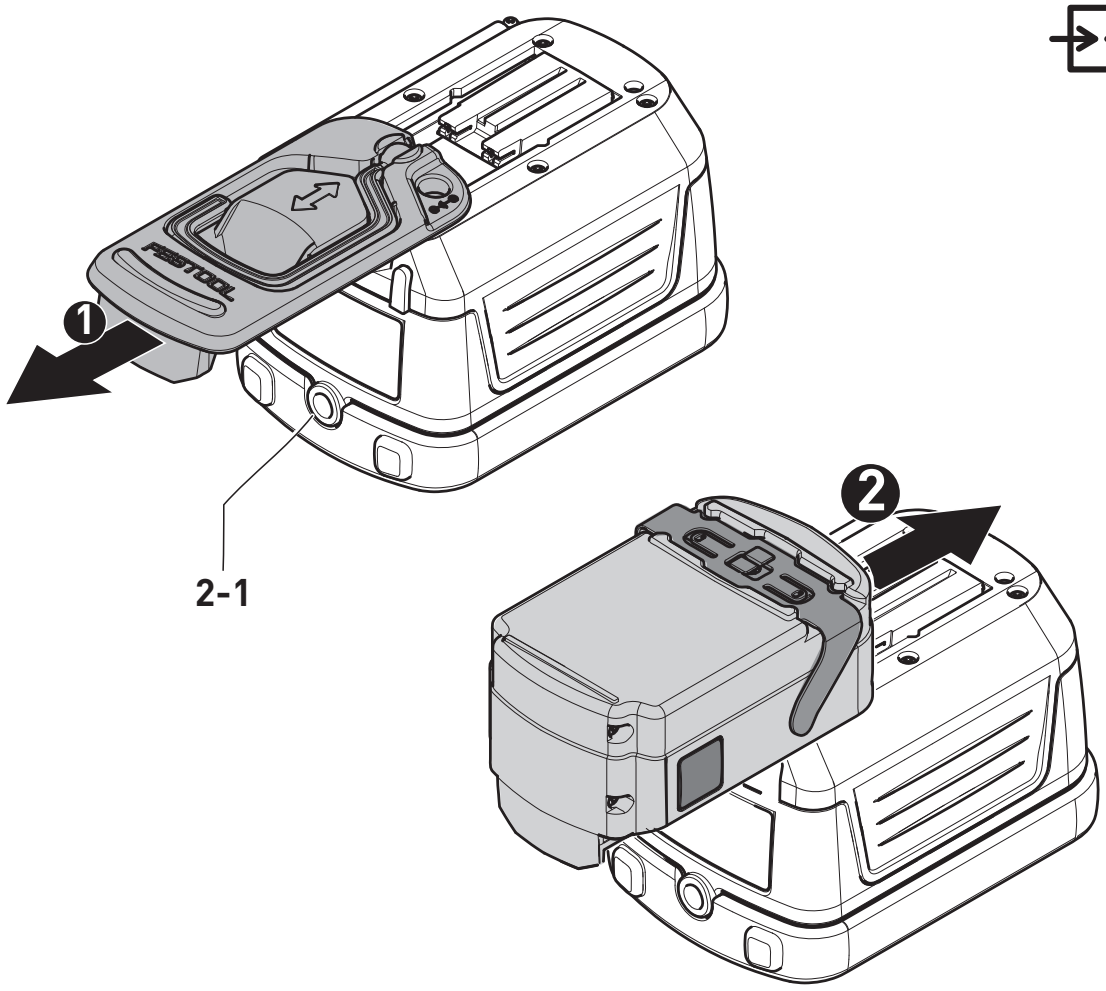

2B

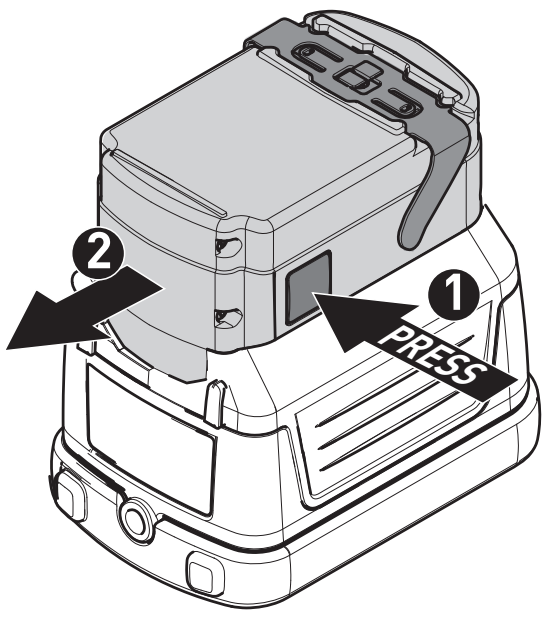

Оригинальное руководство по эксплуатации

Иллюстрации находятся в начале руководства по эксплуатации.

1 Символы

Символ	Значение
	Предупреждение об общей опасности
	Предупреждение об ударе током
	Прочтите руководство по эксплуатации и указания по технике безопасности!
	Не выбрасывать вместе с бытовыми отходами!
	Не наклонять!
	Не использовать с полной громкостью!

2 Указания по технике безопасности

1. Ознакомьтесь с этими инструкциями.
2. Сохраните это руководство.
3. Соблюдайте все предупреждения.
4. Следуйте всем инструкциям.
5. Не используйте это устройство вблизи воды.
6. Очищайте устройство только сухой тряпкой.
7. Не устанавливайте его рядом с источниками тепла, например батареями систем отопления, теплоаккумуляторами, печами и другими приборами (включая усилители), генерирующими тепло.
8. Примите меры по защите кабелей и сетевого адаптера от механических перегрузок (зажима и т. п.), особенно на вилке и розетке и в месте выхода кабеля из сетевого адаптера.

9. Используйте только указанное изготовителем дополнительное оборудование/оснастку.
10. Используйте только стойки, штативы или крепления, которые рекомендованы изготовителем или продаются вместе с устройством. При работе с кабелем соблюдайте осторожность при перемещении кабеля/устройства, чтобы не допустить опрокидывания.

11. Во время грозы или при длительном неиспользовании извлекайте вилку сетевого кабеля.
12. Любые работы по техническому обслуживанию должны выполняться квалифицированным обслуживающим персоналом. Техническое обслуживание необходимо, если устройство получило повреждения, например, если поврежден сетевой адаптер, пролита жидкость, устройство находилось под дождем или в него попала влага, устройство не работает должным образом или упало.
13. Во избежание возгорания и удара током не оставляйте устройство под дождем и не подвергайте его воздействию влаги.
14. Обозначение опасности удара электрическим током и соответствующие графические символы находятся на нижней стороне устройства.
15. Нельзя смазывать устройство или опрыскивать жидкостями. Запрещается ставить на устройство заполненные жидкостями предметы.
16. Сетевой адаптер следует подключать вблизи от радиоприемника и он должен быть легко доступен. Чтобы в экстренном случае отсоединить радиоприемник от э/сети, выньте сетевой адаптер из розетки.
17. Если сетевой адаптер или вилка устройства используется для выключения, то они должны быть легко доступны.
18. Не подвергайте аккумулятор воздействию высоких температур, например солнечному излучению, открытому огню и т. п..

    Дополнительную информацию см. в указаниях по технике

безопасности для аккумулятора.

19. Во избежание возможных нарушений слуха не оставляйте радиоприемник включенным на полную громкость в течение длительного времени.

ОСТОРОЖНО: во избежание удара электрическим током не проводите ремонтные работы, не описанные в данном руководстве, если вы не имеете соответствующей квалификации.

ПРЕДУПРЕЖДЕНИЕ! Гарантия аннулируется в случае вскрытия корпуса радиоприемника или внесения в него изменений!

3 Технические данные

Радиоприемник		**SysRock BR 10**
Электропитание	Сетевой адаптер	Выход: 19 В=/1 А плюсовой контакт
	Аккумулятор	10,8–18 В реком.: 18 В
Диапазон радиочастот		FM (UKW) 87,5–108 Мгц
Bluetooth®	Версия	совм. с EDR 4.1
	Профили	HFP, A2DP, AVRCP
	Мощность преобразования, макс.	+4 дБм, класс 2 выходной мощности
	Диапазон преобразования, макс.	10 м (в зависимости от условий эксплуатации)
	Поддерживаемый кодек	SBC/AAC

Радиоприемник		SysRock BR 10
Схема переключения	Динамик	2,5" 8 Ом x1
	Выходная мощность	19 В:10 Вт 3 %THD
	Входной полюс	диам. 3,5 мм (AUX IN)
Допустимый температурный диапазон		от –10 до +45 °C
Размеры (Ш x В x Г)		100 x 150 x 105 мм
Масса (без внешнего аккумуляторного блока)		0,7 кг

4 Составные части инструмента

Радиоприемник SysRock

[1-1] Открывающаяся крепёжная скоба

[1-2] Вход для сетевого адаптера

[1-3] Антенна

[1-4] Вход AUX (AUX-IN)

[1-5] Кнопка Вкл/Выкл

[1-6] Динамик

[1-7] Встроенный микрофон

[1-8] Дисплей

[1-9] Сетевой адаптер

[2-1] Резьбовое гнездо для штатива UNC 1/4"-20

Кнопки меню и дисплей

[a] Регулировка уровня громкости, тише

[b] ЗУ радиоканалов 2

Режим Bluetooth: воспроизведение/пауза

[c] ЗУ радиоканалов 1

Режим Bluetooth: кнопка телефонного звонка

[d] Время (только с RDS)

[e] Индикатор уровня заряда аккумулятора

[f] ЗУ радиоканалов 3

Режим Bluetooth: соединение

[g] ЗУ радиоканалов 4

Режим Bluetooth: сброс всех соединений

[h] Поиск радиостанций – вверх

Режим Bluetooth: следующий трек

[i] Поиск радиостанций – вниз

Режим Bluetooth: предыдущий трек

[j] Источник

[k] Регулировка громкости, громче

5 Начало работы

5.1 Использование с сетевым адаптером

Вставьте сетевой адаптер **[1-9]** во вход **[1-2]** и розетку.

5.2 Использование с внешним аккумулятором Festool [2A] + [2B]

Устройство можно использовать с любым аккумулятором Festool серии BP, BPC и BPS.

ОСТОРОЖНО Всегда вставляйте аккумулятор до упора. В противном случае аккумулятор может выпасть из гнезда и травмировать находящихся рядом людей.

ОСТОРОЖНО При установке аккумулятора не прикладывайте чрезмерное усилие. Если аккумулятор не задвигается свободно и не фиксируется, он установлен неправильно.

ОСТОРОЖНО Для обеспечения оптимальной мощности рекомендуется использовать литий-ионный аккумулятор **18 В**.

5.3 Включение/выключение

▶ Для включения: нажмите кнопку «Вкл/Выкл»**[1-5]**.

Радиоприемник готов к работе.

▶ Для выключения: нажмите кнопку «Вкл/Выкл» **[1-5]** и удерживайте ее нажатой (~1 с).

5.4 Регулировка уровня громкости

Нажмите регулятор уровня громкости **[a]** и **[k]** для настройки нужного уровня громкости.

ⓘ Для оптимального качество звучания при использовании внешнего музыкального проигрывателя установите уровень громкости на этом проигрывателе максимально на 70 %.

5.5 Проверка уровня заряда аккумулятора

Для отображения текущего уровня заряда аккумулятора нажмите кнопку Вкл/Выкл **[1-5]**, чтобы включить радиоприемник. Индикатор **[e]** показывает текущий уровень заряда аккумулятора (только литий-ионного).

	Аккумулятор полностью заряжен
	Аккумулятор частично заряжен
	Низкий заряд аккумулятора — рекомендуется подзарядка
	Аккумулятор может разрядиться в любой момент, немедленно замените аккумулятор

5.6 Использование радиоприемника – FM (UKW)

▶ Отрегулируйте антенну **[1-3]**.

FM ▶ Нажмите кнопку «Source» (Источник) **[j]** и удерживайте нажатой до выбора нужного режима FM.

Автоматический поиск радиостанций в диапазоне FM (UKW)

▶ Нажмите кнопку поиска радиостанций **[i]**, **[h]** и удерживайте ее нажатой (~1 с) для запуска автоматического поиска радиостанций.

Поиск радиостанций автоматически завершается, как только будет найдена радиостанция с достаточной сильным радиосигналом.

На дисплее отображается частота. Если мощность радиосигнала достаточна высока и доступны данные RDS, на дисплее появляется название радиостанции, радиотекст и время.

Поиск другой радиостанции

▶ Нажмите кнопку поиска радиостанций **[i]**, **[h]**, как описано выше.

В конце волнового диапазона поиск начинается с конца диапазона.

ⓘ При плохом приеме отрегулируйте антенну.

Ручной поиск радиостанций – FM (UKW)

▶ Несколько раз нажмите кнопку поиска радиостанций **[i]**, **[h]** до установки нужной радиочастоты.

Шаг установки радиочастоты составляет 0,1 МГц.

5.7 Управление ЗУ радиоканалов

Любимые радиостанции можно сохранить в ЗУ радиоканалов. Доступны четыре ячейки для запоминания.

- Нажмите ЗУ радиоканалов **[b]**, **[c]**, **[f]** или **[g]** и удерживайте в нажатом положении (~1 с), пока на дисплее не появится надпись <SET MEMO>.

Радиостанция сохраняется в выбранной ячейке памяти. На дисплее отображается соответствующий номер ячейки (P1–P4).

Повторите процедуру для запоминания другой радиостанции. Аналогичным образом можно переписать уже запомненную радиостанцию в любой ячейке.

Вызов ЗУ радиоканалов

- Для вызова ячейки с сохраненной радиостанцией нажмите **[b]**, **[c]**, **[f]** или **[g]**.

5.8 Время – Radio Data System

Радиоприёмник выполняет синхронизацию времени и показывает его на дисплее **[d]** при выборе той или иной радиостанции. На дисплее также показываются RDS-сообщения вместе с сигналами CT. При достаточной мощности радиосигнала время обновляется в течение 1–2 минут. Время, заданное радиоприёмником, остаётся актуальным в течение следующих 24 часов, если радиоприёмник синхронизируется с RDS-CT.

ⓘ При отсутствии приёма сигнала RDS время не отображается.

5.9 Прослушивание музыки через Bluetooth соединение

SysRock и устройство с Bluetooth должны быть соединены друг с другом. После установки соединения два устройства распознают друг друга.

Первое соединение устройства Bluetooth

- Нажмите кнопку «Source» (Источник) **[j]** для выбора режима Bluetooth.

Символ Bluetooth мигает на дисплее и показывает, что SysRock доступен для распознавания.

- Активируйте функцию Bluetooth на устройстве Bluetooth (см. руководство по эксплуатации устройства).
- Появится список устройств с Bluetooth, в котором необходимо выбрать устройство <SysRock>. У некоторых мобильных телефонов (с версией выше BT2.1 Bluetooth device) потребуется ввод пароля («0000»).

При активном соединении Bluetooth рядом появится символ Bluetooth с «галочкой». После этого на устройстве с Bluetooth можно выбирать любую музыку и воспроизводить ее на SysRock.

УКАЗАНИЕ:

- При первом соединении двух устройств Bluetooth и одновременном поиске соединения с SysRock на обоих устройствах появится SysRock. После установления соединения с одним из устройств SysRock больше не отображается в списке другого устройства.
- Если устройство с Bluetooth находится вне зоны действия, соединение с SysRock временно прерывается. Соединение с SysRock автоматически восстановится, как только устройство с Bluetooth вновь окажется в зоне действия. Во время прерывания соединения подсоединение другого Bluetooth устройства с SysRock невозможно.
- Если <SysRock> есть в списке Bluetooth устройства, но соединение невозможно: удалите устройство из списка вручную и повторите попытку соединения с SysRock, как описано выше.
- Эффективная зона действия между SysRock и устройством с Bluetooth составляет примерно 10 метров. Любое препятствие между SysRock и устройством с Bluetooth может стать причиной сбоев соединения.
- В зависимости от подключенного Bluetooth устройства качество приема может варьироваться. Перед подключением к SysRock ознакомьтесь с функциями Bluetooth подсоединенного устройства. Возможно, что на некоторых подключенных устройствах Bluetooth доступны не все функции.

Воспроизведение аудиофайлов в режиме Bluetooth

После успешного соединения SysRock с выбранным устройством Bluetooth управлять воспроизведением музыки на SysRock можно с Bluetooth устройства.

- Как только начнется воспроизведение, настройте нужный уровень громкости с помощью регулятора уровня громкости **[a]**, **[k]** на SysRock или на устройстве с Bluetooth.
- Нажимайте кнопки воспроизведения/паузы и выбора трека на подсоединенном устройстве Bluetooth. Или кнопки на SysRock: воспроизведение/пауза **[b]**, следующий трек **[h]**, предыдущий трек **[i]**.

Информация о проигрываемом в настоящий момент треке (например, его название, исполнитель) отображается в виде бегущей стройки в нижней части дисплея.

ⓘ **УКАЗАНИЕ:**

– Не все приложения и устройства реагируют на эти органы управления.
– Некоторые мобильные телефоны временно отключаются от SysRock, если на них поступают или от них исходят телефонные звонки. Некоторые мобильные телефоны переключатся в беззвучный режим при поступлении коротких сообщений, электронных писем или т. п. Подобное поведение обусловлено функциями подключенного устройства с Bluetooth и не указывает на неисправность SysRock.

Воспроизведение с уже подсоединенных устройств

В SysRock можно запомнить до восьми подсоединенных устройств. При попытке запомнить девятое устройство перезаписывается устройство, запомненное первым. Если устройство с Bluetooth уже соединено с SysRock, SysRock запоминает это устройство с Bluetooth и пытается установить соединение с устройством, которое было подключено при последнем использовании. Если подключенное при последнем использовании устройство с Bluetooth недоступно, SysRock пытается установить соединение с устройством, которое было

подсоединено предпоследним и т. д.

Очистка ячеек памяти с запомненными устройствами с Bluetooth

- Для очистки ячеек памяти с запомненными Bluetooth устройствами в SysRock: нажмите кнопку памяти 4 **[g]** и удерживайте нажатой (< 1 с) до появления на дисплее надписи <BT-RESET>. SysRock автоматически выключится после очистки ячеек памяти.

Отсоединение подсоединенного устройства с Bluetooth

- Нажмите кнопку «Source» (Источник) **[j]** и выберите другой режим (не режиме Bluetooth).
- В виде альтернативы нажмите кнопку соединения **[f]** и удерживайт нажатой (~2 с), чтобы разъединить соединение.

Если устройство с Bluetooth отсоединяется в режиме Bluetooth, символ Bluetooth на дисплее начинает снова мигать, что указывает на то, что SysRock снова доступен для нового соединения.

Использование устройства громкой связи

SysRock можно использовать в качестве устройства громкой связи в комбинации с мобильными телефонами. Если в момент поступления вызова на мобильный телефон на SysRock звучит музыка, она автоматически прерывается для ответа на телефонный звонок.

- Для ответа на входящий вызов коротко нажмите кнопку звонка **[c]**.
- Говорите в направлении встроенного микрофона **[1-7]**.

ⓘ Внимание: слишком высокий уровень громкости на SysRock может снижать качество звучания.

- Нажмите кнопку звонка **[c]** и отпустите, чтобы закончить разговор.

5.10 Вход AUX (AUX-IN)

Вход AUX (3,5 мм) **[1-4]** расположен в верхней части SysRock и обеспечивает передачу аудиосигнала с внешнего аудиоустройства, например с MP3- или CD-плеера.

- Вход AUX **[1-4]** предназначен для подключения аудиоисточников

Stereo или Mono Audio (напр. MP3- или CD-плеер)..

- Нажмите кнопку «Source» (Источник) **[j]** для выбора режима AUX.
- Отрегулируйте уровень громкости на MP3- или CD-плеере (макс. 70 %), чтобы обеспечить достаточный сигнал, после чего отрегулируйте уровень громкости на SysRock для комфортного прослушивания.

ⓘ Категорически запрещается использовать вход AUX под дождем или в сырых условиях во избежание попадания влаги внутрь SysRock. В подобных условиях используйте резиновый колпачок на задней стороне.

5.11 Варианты установки

Крепёжная скоба [1-1]

Устройство можно подвесить за съёмную крепёжную скобу на строительных лесах или т. п.

ⓘ При работе с внешним аккумулятором крепёжную скобу нужно снять **[2A]**.

Штатив

В резьбовое гнездо штатива **[2-1]** может вкручиваться стандартный фотографический штатив UNC 1/4"-20.

6 Обслуживание и уход

Сервисное обслуживание и ремонт должны выполняться только специалистами фирмы-изготовителя или сервисными мастерскими: Ближайший сервис-центр: www.festool.com/service

Используйте только оригинальные запасные части Festool! № для заказа: www.festool.com/service

- Во избежание повреждений очищайте дисплей **[1-8]** и динамик **[1-6]** на радиоприемнике мягкой, сухой тряпкой. Не используйте растворители.
- Держите чистыми контакты на SysRock и на аккумуляторе.

7 Опасность для окружающей среды

Не выбрасывайте инструмент вместе с бытовыми отходами! Обеспечьте экологически безопасную утилизацию инструментов, оснастки и упаковки. Соблюдайте

действующие национальные предписания!

Только для стран ЕС: согласно директиве ЕС об отходах электрического и электронного оборудования, а также гармонизированным национальным стандартам отслужившие свой срок электроинструменты должны утилизироваться раздельно и направляться на экологически безопасную переработку.

Информация по директиве REACh:
www.festool.com/reach

Festool оставляет за собой право на изменение спецификаций без предварительного уведомления.

Логотипы Bluetooth® являются зарегистрированными товарными знаками Bluetooth SIG, Inc., и любое использование этих знаков компанией Festool GmbH возможно только при наличии лицензии.