FESTOOL

D	Originalbedienungsanleitung	3
GB	Original operating manual	7
F	Notice d'utilisation d'origine	11
E	Manual de instrucciones original	15
I	Istruzioni per l'uso originali	19
NL	Originele gebruiksaanwijzing	23
S	Originalbruksanvisning	27
FIN	Alkuperäiset käyttöohjeet	31
DK	Original brugsanvisning	35
N	Originalbruksanvisning	39
P	Manual de instruções original	43
RUS	Оригинал Руководства по эксплуатации	47
CZ	Originál návodu k obsluze	51
PL	Oryginalna instrukcja eksploatacji	55

768597_001

SYSLITE

UNI

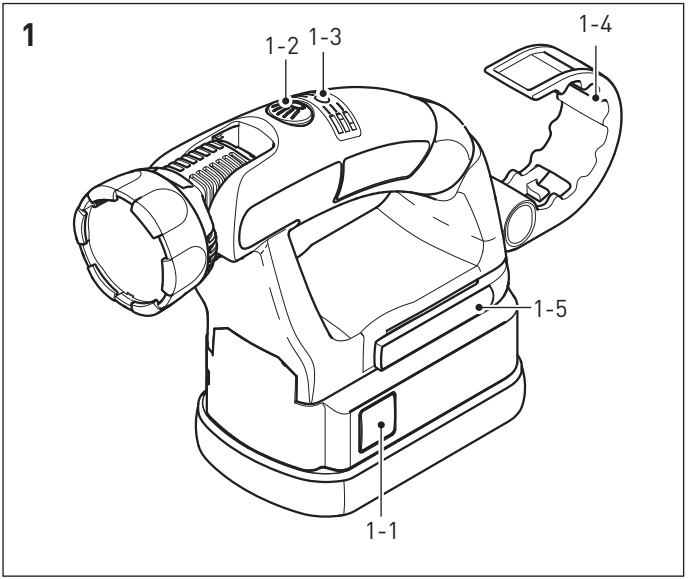
1
1-2
1-3
1-4
1-5
1-1

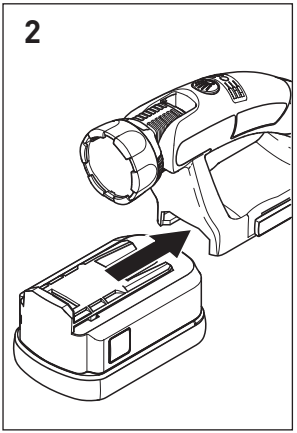
2

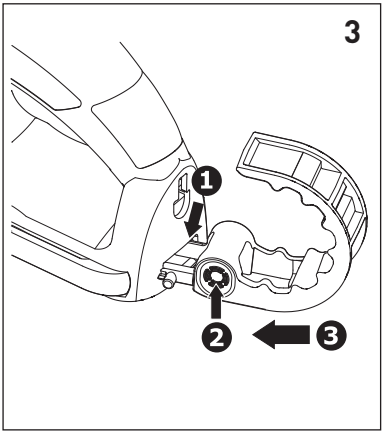
3
1
2
3

Оригинальное руководство по эксплуатации

Иллюстрации находятся в начале руководства по эксплуатации.

1 Символы

Предупреждение об общей опасности

Предупреждение об ударе током

Соблюдайте руководство по эксплуатации/указания!

Предупреждение о вредном излучении Нельзя долго смотреть на луч света.

Не смотреть на лазерный луч!

Не выбрасывать вместе с бытовыми отходами!

2 Применение по назначению

Рабочая лампа предназначена для подсветки сухих областей внутри помещений.

Ответственность за использование не по назначению несёт пользователь.

Инструмент сконструирован для профессионального применения.

3 Технические данные

Рабочая лампа		SYSLITE UNI
Номинальное напряжение с аккумуляторным блоком Festool (BPS/BPC)		10,8 - 18В =
Осветительный прибор		3 СД Mini Power x 3 Вт
Длительность свечения	Аккумулятор 12 В	ок. 7,5 ч
	Аккумулятор 15 В	ок. 8,5 ч
	Аккумулятор 18 В	ок. 9,5 ч
Яркость свечения (на расст. 100 мм)	при 100 %	20 000 лк
	при 50 %	10 000 лк
Угол наклона		-45°/+90°
Масса (без аккумуляторного блока)		0,34 кг

4 Составные части инструмента

[1-1] Кнопка для извлечения аккумуляторного блока

[1-2] 3-позиционный выключатель

[1-3] Индикатор ёмкости

[1-4] Крючок

[1-5] Зажим для переноски на ремне

5 Указания по технике безопасности

Внимание! Прочтите все указания по технике безопасности и инструкции. Неточное соблюдение инструкций и предупреждений может стать причиной удара электрическим током, пожара и/или тяжелых травм.

Сохраняйте все указания по технике безопасности и руководства для будущих владельцев.

- **Обращайтесь с рабочей лампой осторожно.** Лампа может нагреваться, что повышает опасность пожара и взрыва.
- **Не включайте рабочую лампу во взрывоопасной среде.**
- **Не накрывайте работающую лампу.** Рабочая лампа при работе нагревается и может стать причиной ожога.

–**Предупреждение о вредном излучении Нельзя долго смотреть на луч света. Не направляйте световой луч на людей или животных.** Оптическое излучение может повредить глаза.

- **Не пользуйтесь лампой при движении.** Рабочая лампа не пригодна для использования на дорогах.
- **Используйте с рабочей лампой только предназначенные для нее аккумуляторные блоки Festool.** Использование других аккумуляторных блоков может стать причиной травм и пожара.
- **Доверяйте ремонт рабочей лампы только квалифицированному персоналу и только с использованием оригинальных запасных частей.**Это гарантирует сохранение её надёжности.
- **При ремонте и техническом обслуживании используйте только оригинальные запасные части Festool.**Использование не предназначенных для этих целей запасных частей или оснастки может привести к поражению электрическим током или травмированию.
- **Детям** от 8 лет и старше, а также лицам с ограниченными физическими, сенсорными или умственными способностями или не имеющим необходимого опыта и/или знаний запрещается использовать данный инструмент без присмотра или инструктажа по технике безопасности. Не разрешайте **детям** играть с инструментом. Запрещается

очистка и обслуживание инструмента **детьми** без присмотра.

- **Берегите аккумулятор от нагрева, например, от воздействия солнечных лучей или огня.** Опасность взрыва.
- **Нельзя гасить загоревшийся литий-ионный аккумулятор водой, используйте для этого песок или противопожарное покрывало.**

6 Начало работы

6.1 Замена аккумуляторного блока [2]

Рабочая лампа может работать с любым аккумуляторным блоком Festool серий BPC и BPS.

6.2 Включение/выключение [1-2]

Выключатель **[1-2]** имеет три состояния:

- 1 нажатие -> включение светодиодов на макс. яркость (уровень 1: 100 %)
- 2 нажатия -> пониженная яркость (уровень 2: 50 %)
- 3 нажатия -> выключение

6.3 Уровень заряда аккумулятора

Индикатор емкости **[1-3]** при включении выключателя **[1-2]** автоматически показывает уровень заряда аккумуляторного блока:

СД, зелёный – горит непрерывно: уровень заряда >60 %

СД, зелёный – редко мигает: уровень заряда 30–60 %

СД, зелёный – часто мигает: уровень заряда 5–30 %

СД, жёлтый – горит непрерывно: аккумулятор разряжен! **Зарядить аккумулятор!**

СД, красный – горит непрерывно: температура аккумулятора превышает допустимое значение.

СД, красный – мигает: общий индикатор неисправности, например плохое замыкание контактов, короткое замыкание, повреждение аккумуляторного блока и т. д.

6.4 Варианты крепления

Крючок [1-4]

Крючок **[1-4]** (установку см. на рис. **[3]**) служит для подвешивания устройства. Путем сжатия крючок можно установить (навесить) или извлечь из специального приспособления на корпусе.

Зажим-держатель на ремень [1-5]

Зажим-держатель на ремень (справа/слева) позволяет на короткое время закрепить электроинструмент на рабочей одежде.

7 Обслуживание и уход

Сервисное обслуживание и ремонт только через фирму-изготовителя или в наших сервисных мастерских: адрес ближайшей мастерской см. на

www.festool.com/Service

Используйте только оригинальные запасные части Festool! № для заказа на:

www.festool.com/Service

- Очищайте пластмассовое стекло рабочей лампы только сухой мягкой тканью, чтобы избежать повреждений. Не пользуйтесь растворителями.
- Следите за чистотой соединительных контактов на рабочей лампе и аккумуляторном блоке.

8 Опасность для окружающей среды

Не выбрасывайте инструмент вместе с бытовыми отходами!

Обеспечьте безопасную для окружающей среды утилизацию инструментов, оснастки и упаковки. Соблюдайте действующие национальные предписания!

Только для ЕС: согласно Европейской директиве 2002/96/EG отслужившие свой срок электроинструменты должны утилизироваться отдельно от других отходов направляться на экологически безопасную утилизацию.

Информация по директиве REACh: www.festool.com/reach

9 Декларация соответствия ЕС

Рабочая лампа	Серийный №
SYSLITE UNI	768178
Год маркировки CE:2013	

Мы со всей ответственностью заявляем, что данная продукция соответствует всем применимым требованиям следующих стандартов и нормативных документов:

2004/108/EG, 2011/65/EU, EN 55014-1, EN 55014-2

Festool Group GmbH & Co. KG

Wertstr. 20, D-73240 Wendlingen, Germany

ppa. Dr. Martin Zimmer

Dr. Martin Zimmer

Руководитель отдела исследований и разработок, технической документации

2013-05-15